DELTAPLUS

INTERLAGOS LIGHT HE

INTERLAGOS LIGHT HE

FR PROTECTEURS INDIVIDUELS CONTRE LE BRUIT (SERRE-TÊTE)- INTERLAGOS LIGHT HE: COQUILLES ANTIBRUIT POUR CASQUE DE CHANTIER - SNR 26 dB **Instructions d'emploi:** Ces EPI sont destinés à la protection contre les risques suivants : effets nuisibles du bruit. Le casque antibruit doit être porté à tout moment dans les endroits bruyants (ambiances supérieures à 80dB) et doit être choisi en fonction de son indice d'atténuation par rapport au bruit ambiant à réduire. (Voir tableau performances) S'assurer que le casque antibruit est correctement adapté, réglé, entretenu et inspecté conformément à cette notice. Soumettre le serre-tête à des contrôles réguliers se rapportant à son aptitude à l'emploi. Si ces instructions d'emploi ne sont pas respectées, l'efficacité du casque antibruit sera considérablement diminuée. Les montures de lunettes et les cheveux situés entre les coussinets et la tête peuvent affecter la performance du casque antibruit. MISE EN PLACE ET/OU REGLAGES : Référence du produit : INTERLIGHTHE (249 g): Il convient de ne monter ce serre-tête et de ne l'utiliser que sur les casques de protection pour l'industrie de nos gammes : (Voir tableaux ci-joint) « DESIGNED FOR». 1 – Placer les coquilles du casque antibruit au plus bas des fentes du serre-tête. 2 – Clipser (oreillettes vers le haut) les adaptateurs sur les deux côtés du casque dans les encoches prévues à cet effet. La marque "R" doit être du côté droit, la marque "L" du côté gauche. 3 – Faire pivoter le bras articulé vers le bas. 4 – Rabattre délicatement les coquilles sur les oreilles. 5 – Faire coulisser les coquilles pour positionner parfaitement l'antibruit. La marque "TOP" doit être au dessus des oreilles. (voir schémas). **Limites d'utilisation:** Si ces instructions d'emploi ne sont pas respectées, l'efficacité du casque antibruit sera considérablement diminuée. Les montures de lunettes et les cheveux situés entre les coussinets et la tête peuvent affecter la performance du casque antibruit. AVERTISSEMENTS : Ces serre-tête appartiennent à la "gamme des petites tailles" ou à la "gamme des grandes tailles" (selon le cas). Les serre-tête conformes à l'EN 352-3 appartiennent à la «gamme des tailles moyennes», à la «gamme des petites tailles» ou à la «gamme des grandes tailles». Les serre-tête de la "gamme des tailles moyennes" conviennent à la majorité des porteurs. Les serre-tête appartenant à la "gamme des petites tailles" ou à la "gamme des grandes tailles" sont destinés à être adaptés aux porteurs qui ne peuvent utiliser les serre-tête de la "gamme des tailles moyennes»". **Instructions stockage/nettoyage:** Stocker au frais et au sec à l'abri du gel et de la lumière dans leurs emballages d'origine. Nettoyer & désinfecter à l'eau tiède savonneuse, sécher avec un chiffon doux. Ne jamais utiliser de solvants, de produits abrasifs ou nocifs. AVERTISSEMENTS : Ce casque peut provoquer des allergies à des personnes sensibles, si tel est le cas quitter la zone source de bruits et retirer le casque antibruit. Certaines substances chimiques peuvent avoir un effet négatif sur ces produits. Il convient de demander de plus amples informations au fabricant. Dans le cadre d'une utilisation normale, le casque antibruit garde son efficacité pendant 2 à 3 ans après sa première utilisation. Les serre-tête, et plus particulièrement les oreillettes peuvent se détériorer à l'usage, il convient donc de les examiner à intervalles réguliers afin de détecter toute fuite ou tout fendillement, par exemple. Mettre au rebut en cas de détérioration. Des pièces de rechange peuvent être disponibles contactez-nous pour plus d'informations (pièces de rechange et assemblage). L'adaptation de protections hygiéniques sur les oreillettes peut affecter les performances acoustiques des serre-têtes. **EN HEARING PROTECTORS (EAR CUPS) INTERLAGOS LIGHT HE:** EAR DEFENDER FOR SAFETY HELMET - SNR 26 dB **Use instructions:** These PPE are intended to protect against the following risks: harmful effects of noise. The ear defenders must be worn at all times in noisy environments (noise levels above 80dB) and must be chosen with an attenuation index in accordance with the ambient noise to be reduced. (See the performances) Ensure that the ear defenders are correctly fitted, adapted, adjusted, maintained and inspected, in accordance with these instructions. Regularly inspect for serviceability the helmet mounted ear-muffs. If these instructions for use are not respected, the effectiveness of these ear defenders will be diminished substantially. Be warned that spectacle frames and hair between the ear pads and the head can also affect the performance of the ear defenders. DONNING AND/ OR ADJUSTMENTS: Reference of the product : INTERLIGHTHE (249 g): This headgear assembly should only be mounted and used on industrial protection helmets in our ranges : (See appended table) « DESIGNED FOR». 1 – Place the ear defender cups on the bottom of slot on the headband. 2 – Clip (ear cups facing up) the adapters on both sides of the helmet into the slots provided. The "R" mark on the cup on the right ear and the "L" mark on the left ear. 3 – Pivot the articulated arm downwards. 4 – Gently fold down the cups over the ears. 5 – Slide the cups to position the ear defenders perfectly. The mark "TOP" above the ear. (see diagrams). **Usage limits:** If these instructions for use are not respected, the effectiveness of these ear defenders will be diminished substantially. Be warned that spectacle frames and hair between the ear pads and the head can also affect the performance of the ear defenders. WARNINGS: These helmet mounted ear-muffs are of "small size range" or "large size range" (as appropriate). Ear-muffs complying with EN 352-3 are of 'medium size range' or 'small size range' or 'large size range'. "Medium size range" helmet mounted ear-muffs will fit the majority of wearers. "Small size range" or "large size range" helmet mounted ear-muffs are designed to fit wearers for whom "medium size range" helmet mounted ear-muffs are not suitable. **Storage/Cleaning instructions:** Store in a cool, dry place away from frost and light in their original packaging. Clean & disinfect with warm soapy water; dry with soft cloth. Never use solvents, abrasive or noxious products. WARNINGS: These ear defenders can cause allergic reactions in sensitive subjects, and if such a situation occurs, leave the noisy environment and remove the ear defenders. Some chemical substances may have a harmful effect on these products. Further information should be sought from the manufacturer. In normal use, these ear defenders will remain effective for 2 to 3 years after their initial use. Ear-muffs, and in particular cushions, may deteriorate with use and should be examined at frequent intervals for cracking and leakage, for example. If any damage is found, throw the item away. Spare parts can be available contact us for more information (Spare parts & assembly). The fitting of hygiene covers to the cushions may affect the acoustic performance of the ear-muffs. **ES PROTECTORES AUDITIVOS (OREJERAS) INTERLAGOS LIGHT HE:** COQUILLAS ANTIRUIDO PARA CASCO DE OBRA - SNR 26 dB **Instrucciones de uso:** Estos EPI está destinados a la protección de los siguientes riesgos: los efectos perjudiciales del ruido. El casco antirruido deberá utilizarse en cualquier momento en los lugares ruidosos (ambientes superiores a 80 dB), y deberá escogerse en función de su índice de atenuación con respecto al ruido ambiente que deberá reducirse. (Ver tabla de rendimientos) Asegúrese de que el casco antirruido está correctamente adaptado, regulado, cuidado e inspeccionado conforme a estas instrucciones. Controlar con regularidad la capacidad funcional de la banda de ajuste. Si no se respetan estas instrucciones de uso, la eficacia del casco antirruido se verá considerablemente disminuido. Las monturas de gafas y los cabellos situados entre las almohadillas y la cabeza pueden afectar al rendimiento del casco antirruido. PUESTA EN MARCHA Y/O REGULACIONES : Referencia del producto : INTERLIGHTHE (249 g): Es conveniente ponerse esta diadema y usarla sólo con los cascos de protección para la industria de nuestras gamas : (Véanse tablas adjuntas) « DESIGNED FOR». 1 – Colocar los auriculares del casco antirruido en la parte más baja de las ranuras de la diadema. 2 – Ajustar (auriculares hacia arriba) los adaptadores en ambos lados del casco en los lugares previstos para este fin. La marca "R" debe estar del lado derecho y la marca "L" del izquierdo. 3 – Pivotar el brazo articulado hacia abajo. 4 – Posar suavemente la protección acústica sobre las orejas. 5 – Deslizar la protección acústica para posicionar la protección antiruido perfectamente. La marca "TOP" debe estar por encima de la oreja. (ver los esquemas). **Límites de aplicación:** Si no se respetan estas instrucciones de uso, la eficacia del casco antirruido se verá considerablemente disminuido. Las monturas de gafas y los cabellos situados entre las almohadillas y la cabeza pueden afectar al rendimiento del casco antirruido. ADVERTENCIAS: Estas bandas de ajuste pertenecen al "rango de talles pequeños" o al "rango de talles grandes" (según el caso). Las diademas conformes a la EN 352-3 pertenecen a la «gama de tallas medianas» o a la «gama de tallas pequeñas» o bien a la «gama de tallas grandes». Las bandas de ajuste del "rango de talles medianos" resulta adecuada para la mayoría de los usuarios. Las bandas de ajuste del "rango de talles grandes" o del "rango de tales pequeños" han sido diseñadas para los usuarios que no pueden utilizar las bandas de ajuste del "rango de talles medianos". **Instrucciones de almacenamiento/limpieza:** Almacenar en ambiente fresco y seco protegido del hielo y la luz en sus embalajes originales. Limpiar y desinfectar con agua tibia jabonosa, secar con un paño suave. No utilizar nunca solventes, productos abrasivos o nocivos. ADVERTENCIAS: Este casco puede provocar alergias en personas sensibles. Si este fuera su caso, abandone la zona fuente de ruidos y quítese el casco antirruido. Ciertas sustancias químicas pueden tener un efecto negativo sobre estos productos. Es conveniente solicitar información detallada al fabricante. En el marco de un uso normal, el casco antirruido mantiene su eficacia durante 2 ó 3 años después de su primer uso. Las bandas de ajuste y en especial las orejeras se pueden deteriorar con el uso. Por ello se recomienda examinarlas a intervalos regulares para detectar grietas o pérdidas, por ejemplo. Desechar el artículo en caso de que esté deteriorado. Puede haber piezas de repuesto disponibles; contáctenos para más información (piezas de recambio y montaje). La adaptación de protecciones higiénicas a las orejeras podría afectar a los rendimientos acústicos de los atalajes. **PT PROTETOR INDIVIDUAL CONTRA RUÍDOS (ACOPLADO) INTERLAGOS LIGHT HE:** CONCHA ANTI-RUIDO PARA CAPACETE DE ESTALEIRO - SNR 26 dB **Instruções de uso:** Estes EPI destinam-se a proteger contra os seguintes riscos: efeitos prejudiciais do ruído. Os abafadores devem ser permanentemente usado em locais ruidosos (ambientes superiores a 80dB) e escolhido em função do seu índice de atenuação em relação ao ruído ambiente a reduzir. (Ver tabela de desempenho) Assegurar que o abafador de ruídos esteja devidamente ajustado, conservado e inspecionado de acordo com estas instruções. Inspecionar regularmente os protetores auditivos quanto à sua adequação à utilização. Se as instruções não forem respeitadas, a eficácia do abafador de ruídos será consideravelmente diminuída. Armações de óculos ou cabelos introduzidos entre a zona almofadada e a cabeça poderão afetar a eficácia do abafador. INSTALAÇÃO E/OU REGULAÇÕES: Referência do produto : INTERLIGHTHE (249 g): É conveniente montar e utilizar estes abafadores de ruídos unicamente em capacetes de proteção para indústria de nossas linhas : (ver quadro em anexo) « DESIGNED FOR». 1 – Colocar os abafadores na posição mais baixas do protector auditivo. 2 – Prender (com conchas dos abafadores para cima) os adaptadores nas duas cavidades posicionadas na lateral do capacete, utilizando as ranhuras desenvolvidas para esta fixação. A marca "R" deve estar do lado direito e marca "L" do lado esquerdo. 3 – Rodar o braço articulado para baixo. 4 – Colocar as conchas dos abafadores delicadamente sobre as orelhas. 5 – Ajustar as conchas corretamente para posicionar perfeitamente as conchas do abafador. A marca "TOP" deve ficar por cima das orelhas. (ver esquemas). **Limitação de uso:** Se as instruções não forem respeitadas, a eficácia do abafador de ruídos será consideravelmente diminuída. Armações de óculos ou cabelos introduzidos entre a zona almofadada e a cabeça poderão afetar a eficácia do abafador. RECOMENDAÇÕES: Estes protetores auditivos pertencem à "gama dos tamanhos pequenos" ou à "gama dos tamanhos grandes" (consoante o caso). Os protetores auriculares em conformidade com a normativa EN 352-3 pertencem à "gama de tamanhos médios" ou à "gama de tamanhos pequenos" ou ainda à "gama de tamanhos grandes". Os protetores auditivos da "gama dos tamanhos médios" são adaptados para a maioria dos utilizadores. A "gama dos tamanhos grandes" destinam-se aos utilizadores que não podem utilizar protetores auditivos da "gama dos tamanhos médios". **Armazenamento/manutenção e limpeza:** Armazenar em local seco, ao abrigo de baixas temperaturas ventilado e ao abrigo de luz em suas embalagens de origem. Limpar e desinfectar com água morna e sabão, secar com um pano suave. Nunca utilizar solventes, produtos abrasivos ou nocivos. RECOMENDAÇÕES: Em individuos que apresentem hipersensibilidade poderá ocorrer reações alérgicas, nestas circunstâncias, abandonar imediatamente a zona de ruído e retirar o abafador. Certas substâncias químicas podem ter um efeito negativo sobre estes produtos. É conveniente solicitar informações mais detalhadas ao fabricante. Em utilização normal, o abafador de ruídos conserva-se eficaz durante 2 a 3 anos após a primeira utilização. Os protetores auditivos, e mais especificamente os auriculares, podem deteriorar-se com a utilização. Assim, convém inspecioná-los regularmente para detetar qualquer fuga ou fissuração, por exemplo. Deite fora caso seja detectada qualquer deterioração As peças de substituição podem estar disponíveis; contacte-nos para mais informações (peças de substituição e montagem). A adaptação de protetores higiénicos sobre os auriculares pode afectar o desempenho acústico dos capacetes. **IT PROTETTORI DELL'UDITO (GUSCI) INTERLAGOS LIGHT HE:** CUFFIE ANTIRUMORE PER ELMETTI DA CANTIERE - SNR 26 dB **Istruzioni d'uso:** Questi DPP intendono proteggere dai seguenti rischi: effetti dannosi del rumore. Le cuffie antirumore devono essere sempre indossate in tutti gli ambienti rumorosi (rumore ambientale superiore a 80dB) e devono essere scelte in base all'indice di attenuazione rapportato al rumore ambientale da ridurre. (Vedere tabella delle performance) Assicurarsi che le cuffie antirumore siano correttamente adattate, regolate, conservate e controllate seguendo le presenti istruzioni. Sottoporre le cuffie a controlli regolari a seconda dell'attività per cui sono utilizzate. Se queste istruzioni d'uso non vengono rispettate, l'efficacia delle cuffie antirumore sarà notevolmente ridotta. Montature di occhiali e capelli tra i cuscinetti e la testa possono influenzare le prestazioni delle cuffie antirumore. PREPARAZIONE E/O REGOLAZIONI: Referenza del prodotto : INTERLIGHTHE (249 g): Conviene montare questo ferma testa e utilizzarlo solamente sui caschi di protezione per l'industria delle nostre gamme : (Vedi tabelle allegate) « DESIGNED FOR». 1 – Posizionare i padiglioni della cuffia nella parte più bassa delle fessure del caschetto. 2 – Agganciare (orecchiette verso l'alto) gli adattatori sui due lati del casco negli spazi previsti per questo scopo. L'indicazione "R" si riferisce alla destra mentre "L" alla sinistra. 3 – Far girare le braccia articolate verso il basso. 4 – Posizionare delicatamente le conchiglie sulle orecchie. 5 – Far scivolare le conchiglie per posizionare perfettamente l'antirumore. L'indicazione "TOP" deve essere posizionata sopra le orecchie. (vedere schemi). **Restrizioni d'uso:** Se queste istruzioni d'uso non vengono rispettate, l'efficacia delle cuffie antirumore sarà notevolmente ridotta. Montature di occhiali e capelli tra i cuscinetti e la testa possono influenzare le prestazioni delle cuffie antirumore. AVVERTIMENTI: Le cuffie sono "di dimensione piccola" o "doi dimensione grande" (a seconda dei casi). Le cuffie conformi alla EN 352-3 appartengono alla «gamma delle taglie medie» o alla «gamma delle taglie piccole» oppure alla «gamma delle taglie grandi». Le cuffie "di dimensione media" si adattano alla maggior parte degli utenti. Le cuffie "di dimensione piccola" o di "dimensione grande" sono adatte agli utilizzatori che non possono utilizzare le cuffie "di dimensione grande". **Istruzioni di stoccaggio/pulizia:** Mantenere in ambiente fresco e secco al riparo dal gelo e dalla luce nella propria confezione d'origine. Pulire & disinfettare con acqua tiepida e sapone, asciugare con un panno morbido. Non utilizzare mai solventi, prodotti abrasivi o nocivi. AVVERTIMENTI: Queste cuffie possono provocare allergie su persone predisposte. Se questo si verifica, lasciare la zona rumorosa e togliere le cuffie antirumore. Alcune sostanze chimiche possono avere un effetto negativo su questi prodotti. Conviene richiedere informazioni più dettagliate al fabbricante. Nell'ambito di un uso normale, le cuffie antirumore mantengono la loro efficacia per 2 o 3 anni dopo il primo uso. Le cuffie e più precisamente le protezioni possono deteriorarsi con l'uso. È utile sottoporle a controlli ad intervalli regolari per rilevare ad esempio rotture o perdite. Gettare il prodotto se è danneggiato. Possono essere disponibili pezzi di ricambio. Contattateci per ulteriori informazioni (pezzi di ricambio ed assemblaggio). L'utilizzo di protezioni igieniche sui cuscinetti può influenzare le prestazioni acustiche delle cuffie. **NL GEHOORBESCHERMERS (OORSCHELPEN) INTERLAGOS LIGHT HE:** GEHOORSCHELPEN VOOR BOUWHELM - SNR 26 dB **Gebruiksaanwijzing:** Deze PBM zijn bedoeld als bescherming tegen de volgende risico's: schadelijke gevolgen van lawaai. De geluiddichte oorkappen moeten steeds gedragen worden op rumoerige plaatsen (omgeving van meer dan 80dB) en gekozen worden aan de hand van de verzwakkingsindex ten opzichte van het te verminderen omgevingslawaai. (zie kwaliteitstabel) Controleer of de geluiddichte oorkappen goed zijn aangepast, afgesteld, onderhouden en geïnspecteerd overeenkomstig deze handleiding. Laat de functionaliteit van de oorkappen regelmatig controleren. Indien deze gebruiksinstructies niet in acht genomen worden, zullen de geluiddichte oorkappen aanzienlijk minder efficiënt zijn. Brilmonturen en haren tussen de schelpen en het hoofd kunnen invloed hebben op de prestaties van de geluiddichte oorkappen. PLAATSING EN/OF AFSTELLINGEN: Referentie van het product : INTERLIGHTHE (249 g): Deze oorkappen moeten alleen worden gebruikt op de beschermhelm voor de industrie van onze series : (Zie bijgaande tabe) « DESIGNED FOR». 1 – De schelpen van de oorbescherming zo laag mogelijk op de gleuven van de oorkap plaatsen. 2 – De adapters (met de oorkussens naar boven) aan weerszijden van de helm vastklemmen in de hiervoor bestemde openingen. De letter "R" moet aan de rechterkant zitten, de letter "L" aan de linkerkant. 3 – De scharnierarm naar onderen draaien. 4 – De schelpen voorzichtig op de oren plaatsen. 5 – De schelpen zo verschuiven dat ze volkomen geluiddempend zijn. De markering "TOP" moet boven de oren zitten. (zie schema's). **Gebruiksbeperkingen:** Indien deze gebruiksinstructies niet in acht genomen worden, zullen de geluiddichte oorkappen aanzienlijk minder efficiënt zijn. Brilmonturen en haren tussen de schelpen en het hoofd kunnen invloed hebben op de prestaties van de geluiddichte oorkappen. WAARSCHUWINGEN: Deze oorkap maakt deel uit van het "assortiment kleine maten" of het "assortiment grote maten" (afhankelijk van de maat). De oorkappen conform EN 352-3 vallen onder de "collectie middelgrote maten" of de "collectie kleine maten" of onder de "collectie grote maten". De oorkap uit het "assortiment medium maten" is geschikt voor de meeste gebruikers. De oorkap uit het "assortiment kleine maten" of het "assortiment grote maten" is bedoeld voor gebruikers die geen oorkap uit het "assortiment medium maten" kunnen gebruiken. **Instructies voor het opslaan/reinigen:** Opslaan op een koele, droge plaats, vorstvrij en tegen licht beschermd en in de oorspronkelijke verpakking Met zeephoudend lauw water reinigen en desinfecteren, met een zachte doek drogen. Nooit oplosmiddelen, schurende of schadelijke producten gebruiken. WAARSCHUWINGEN: Deze oorkappen kunnen bij gevoelige mensen tot allergieën leiden, indien dit het geval is, de zone van de geluidsbron verlaten en de geluiddichte oorkappen verwijderen. Sommige chemische stoffen kunnen een negatief effect hebben op de producten. U kunt hierover meer informatie aan de fabrikant te vragen. In het kader van een normaal gebruik blijven de geluiddichte oorkappen 2 tot 3 jaar na het eerste gebruik efficiënt werken. De oorkappen, met name de doppen, kunnen slijten door gebruik. Het product moet dus regelmatig gecontroleerd worden om bijvoorbeeld scheuren of gaatjes op te sporen. Werp bij beschadiging produkt. Reserveonderdelen zijn verkrijgbaar, neem contact met ons op voor meer informatie (reserve- en montageonderdelen). Het plaatsen van hygiënische beschermers op de oordopjes kan de akoestische prestaties van de hoofdbanden negatief beïnvloeden. **DE GEHÖRSCHÜTZER (SCHALEN) INTERLAGOS LIGHT HE:** KAPSELGEHÖRSCHUTZ FÜR INDUSTRIEHELME - SNR 26 dB **Einsatzbereich:** Diese PSA schützen vor folgenden Risiken: schädliche Auswirkungen der Lärmexposition. Der Kapselgehörschutz muss in Umgebungen mit hohem Lärm (Schallpegel über 80dB) getragen werden und wird unter Berücksichtigung der Schalldämmung im Vergleich zum zu reduzierenden Lärm ausgewählt. (siehe Tabelle Leistungswerte) Sicherstellen, dass der Kapselgehörschutz korrekt sitzt und den Anweisungen entsprechend gepflegt und überprüft wird. Das Kopfband regelmäßigen Kontrollen unterziehen und seine Eignung für den Einsatz prüfen. Bei nicht eingehaltenen Gebrauchsanweisungen kann es zu erheblichen Leistungseinbußen des Gehörschutzes kommen. Brillengestelle und Haare zwischen Polster und Kopf können die Leistung des Kapselgehörschutzes beeinträchtigen. INSTALLATION UND/ODER EINSTELLUNG: Produktreferenz : INTERLIGHTHE (249 g): Es empfiehlt sich, dieses Kopfschutzzubehör nur auf industriellen Arbeitsschutzhelmen unserer Produktlinien zu tragen und zu verwenden : (siehe beiliegende Tabelle) « DESIGNED FOR». 1 – Die Schalen des Gehörschutzes sind auf der untersten Ebene der Einrastschlitze des Gehörschutzes anzubringen. 2 – Adapter mit den Hörkapseln nach oben auf beiden Seiten des Helms in die entsprechenden Schlitze klipsen. Die Kenzeichnung „R" muss sich rechts und die Kennzeichnung „L" links befinden. 3 – Gelenkbügel nach unten drehen. 4 – Hörmuscheln vorsichtig auf die Ohren klappen. 5 – Muscheln verschieben, bis der Gehörschutz richtig sitzt. Die Kennzeichnung „TOP" muss sich über den Ohren befinden. (siehe Zeichnungen). **Gebrauchseinschränkungen:** Bei nicht eingehaltenen Gebrauchsanweisungen kann es zu erheblichen Leistungseinbußen des Gehörschutzes kommen. Brillengestelle und Haare zwischen Polster und Kopf können die Leistung des Kapselgehörschutzes beeinträchtigen. WARNHINWEISE: Diese Kopfbänder gehören (jeweils) zum Sortiment für "kleine" und "große Größen". Die Gehörschutzprodukte nach EN 352-3 gehören zu den „mittleren Größen" oder den „kleinen Größen" oder auch den „großen Größen". Die Kopfbänder für "mittlere Größen" eignen sich für die meisten Träger. Die Kopfbänder des Sortiments für "kleine" und "große Größen" passen sich den Kopfformen von Trägern an, die Kopfbänder für "mittlere Größen" nicht verwenden können. **Reinigungs/Aufbewahrungsanweisungen:** Kühl und trocken sowie vor Frost- und Sonneneinwirkung geschützt in der Originalverpackung lagern. Reinigen und desinfizieren Sie den Gehörschutz mit lauwarmem Seifenwasser und trocknen Sie ihn mit einem weichen Tuch ab. Niemals Lösungs- und Scheuermittel oder andere schädliche Produkte verwenden. WARNHINWEISE: Dieser Kapselgehörschutz kann bei empfindlichen Personen Allergien auslösen. In diesem Fall die Lärmzone verlassen und den Kapselgehörschutz abnehmen. Bestimmte chemische Substanzen könnten einen negativen Einfluss auf diese Produkte haben. Daher muss der Hersteller für weitere Informationen befragt werden. Bei einer normalen Verwendung bewahrt der Kapselgehörschutz seine Leistungen 2 bis 3 Jahre nach der ersten Ingebrauchnahme. Kopfbänder, und insbesondere Headsets können ihre Effektivität durch häufigen Gebrauch einbüßen. Aus diesem Grund empfehlen sich Prüfungen in regelmäßigen Abständen, um beispielsweise Leckagen oder Rissbildung zu erkennen. Den beschädigten Produkt nicht mehr verwenden. Ersatzteile sind möglicherweise vorhanden. Bitte kontaktieren Sie uns, wenn Sie weitere Informationen benötigen (zu Ersatzteilen und Montage). Auf den Ohrmuscheln angebrachter Hygieneschutz kann die akustischen Leistungen der Kopfbügel beeinträchtigen. **PL OCHRONNIKI SŁUCHU (CZASZE TŁUMIĄCE) INTERLAGOS LIGHT HE:** CZASZE PRZECIWHALASOWE DO HEŁMU OCHRONNEGO - SNR 26 dB **Zastosowanie:** Te ŚOI służą do ochrony przed następującymi zagrożeniami: szkodliwe skutki hałasu. Słuchawki ochronne należy nosić przez cały czas w miejscach o wysokim poziomie hałasu (powyżej 80dB) i należy je dobrać odpowiednio do ich wskaźnika tłumienia i hałasu w otoczeniu. (Patrz tabela z wynikami) Upewnić się, że słuchawki ochronne są dostosowane, wyregulowane, konserwowane i kontrolowane zgodnie z niniejszą instrukcją. Regularnie kontrolować opaskę pod kątem przydatności do użycia. Jeżeli instrukcje nie są przestrzegane, skuteczność działania słuchawek ochronnych ulega znacznemu zmniejszeniu. Oprawki okularów i włosy umieszczone między poduszkami i głową mogą wpływać na skuteczność działania słuchawek ochronnych. ZAKŁADANIE ORAZ/LUB REGULACJA: Nr. katalogowy produktu : INTERLIGHTHE (249 g): Nauszniki te powinny być mocowane i używane tylko na przemysłowych hełmach ochronnych, należących do gam : (Patrz załączona tabela) « DESIGNED FOR». 1 – Nauszniki słuchawek przeciwhałasowych nalezy umieścić maksymalnie blisko otworów usznych du serre-tête. 2 – Zacisnąć (części nauszne skierowane są ku górze) łączniki z obydwóch stron hełmu w miejscu do tego przeznaczonym. Oznaczenie „R" powinno znajdować się z prawej strony, a oznaczenie „L" z lewej. 3 – Obrócić przegubowy pałąk ku dołowi. 4 – Ostrożnie opuścić czasze na uszy. 5 – Przesunąć czasze tak, by znalazły się dokładnie w pozycji, w której zapewniona jest ochrona przed hałasem. Oznaczenie „TOP" musi znajdować się nad uszami. (patrz schematy). **Ograniczenia w użytkowaniu:** Jeżeli instrukcje nie są przestrzegane, skuteczność działania słuchawek ochronnych ulega znacznemu zmniejszeniu. Oprawki okularów i włosy umieszczone między poduszkami i głową mogą wpływać na skuteczność działania słuchawek ochronnych. OSTRZEŻENIA: Te opaski należą do gamy „małych rozmiarów" lub gamy „dużych rozmiarów" (zależnie od przypadku). Les serre-tête zgodne z normą EN 352-3 należą do «gamy rozmiarów średnich» lub do «gamy rozmiarów małych» albo do «gamy rozmiarów dużych». Opaski z gamy „średnich rozmiarów" są odpowiednie dla większości użytkowników. Opaski „małych rozmiarów" lub „dużych rozmiarów" są przeznaczone dla użytkowników, którzy nie mogą korzystać z opasek z gamy „średnich rozmiarów". **Przechowywanie/czyszczenie:** Produkty należy przechowywać w oryginalnych opakowaniach, w chłodnym i suchym miejscu oraz chronić przed działaniem mrozu i światła. Czyścić i dezynfekować letnią wodą z mydłem, wytrzeć do sucha miekką ściereczką. Nigdy nie należy stosować rozpuszczalników, produktów ściernych lub szkodliwych. OSTRZEŻENIA: Słuchawki mogą powodować alergie u osób wrażliwych, w takim przypadku nalezy opuścić strefę hałasu i zdjąć słuchawki ochronne. Niektóre substancje chemiczne mogą mieć negatywny wpływ na zatyczki. Dodatkowe informacje na ten temat można uzyskać u producenta. W ramach normalnego użytkowania, słuchawki ochronne zachowują swoją skuteczność przez 2 do 3 lat od momentu pierwszego użycia. Opaski, a zwłaszcza nauszniki, mogą ulec zniszczeniu podczas użytkowania, dlatego należy je regularnie sprawdzać, na przykład pod kątem nieszczelności lub pęknięć. Wycofać produktu z użytkowania w przypadku uszkodzenia. Istnieje możliwość uzyskania części zamiennych. W tym celu należy skontaktować się z nami (części zamienne i montaż). Stosowanie nakładek higienicznych na słuchawkach może wpływać na skuteczność działania pałąka. **CS CHRÁNIČE SLUCHU (MUŠLE) INTERLAGOS LIGHT HE:** MUŠLOVÝ CHRÁNIČ SLUCHU PRO PRACOVNÍ PŘILBU - SNR 26 dB **Návod k použití:** Tyto OOP jsou určeny k ochraně proti následujícím rizikům: škodlivé účinky hluku. Protihluková sluchátka mají být nošena neustále na hlučných místech (prostředí s hlukem převyšujícím 80dB) a je třeba je vybírat v závislosti na jejich ukazateli tlumení v relaci k okolnímu hluku, který je třeba snížit. (viz tabulka vlastností) Přesvědčte se, že protihluková sluchátka jsou správně přizpůsobena, nastavena, udržována a zkontrolována v souladu s tímto návodem. Sluchátka musejí procházet pravidelnou kontrolou zaměřenou na způsobilost k použití. Pokud tento návod k použití nebude dodržen, bude účinnost protihlukových sluchátek výrazně snížena. Obroučky brýlí a vlasy nacházející se mezi polštářky a hlavou mohou ovlivnit výkonnost protihlukových sluchátek. POUŽITÍ A/NEBO NASTAVENÍ: Referenční označení výrobku : INTERLIGHTHE (249 g): Tento hlavový oblouk se nedoporučuje nasazovat a používat na ochranné přilby pro průmysl ze sortimentu : (Viz přiložené tabulky) « DESIGNED FOR». 1 – Umístěte mušle protihlukových sluchátek co nejníže otvorům hlavového oblouku. 2 – Zaklapněte (náušníky směřují vzhůru) adaptéry na obě strany přilby do zářezů určených pro tento účel . Sluchátko se značkou „R" patří na pravou stranu, sluchátko se značkou „L" na levou stranu. 3 – Otočte směrem dolů. 4 – Přiklopte zlehka mušle na uši. 5 – Klouzáním v drážkách ustavte mušle do polohy, aby dokonale těsnily. Značka „TOP" se musí nacházet na vrchní straně sluchátek. (viz schéma). **Meze použití:** Pokud tento návod k použití nebude dodržen, bude účinnost protihlukových sluchátek výrazně snížena. Obroučky brýlí a vlasy nacházející se mezi polštářky a hlavou mohou ovlivnit výkonnost protihlukových sluchátek. UPOZORNĚNÍ: Tato sluchátka se vyrábějí v řadě „malá velikost" (S) nebo „velká velikost" (L) (podle velikosti uživatele). Hlavové oblouky v souladu s normou EN 352-3 patří do „řady středních velikostí" nebo do „řady malých velikostí" anebo do „řady velkých velikostí". Pro většinu uživatelů jsou vhodná sluchátka řady „střední velikost" (M). Sluchátka řady „malá velikost", resp. „velká velikost" jsou určena pro uživatele, kterým nevyhovují sluchátka řady „střední velikost". **Pokyny pro skladování/Čištění:** Skladujte v chladu, suchu, chráněné před mrazem a světlem v jejich původním obalu. Vyčistěte a dezinfikuje pomocí vlahé mýdlové vody, osušte měkkou látkou. Nikdy nepoužívejte rozpouštědla, abrazivní nebo škodlivé produkty. UPOZORNĚNÍ: Tato sluchátka mohou u citlivých osob vyvolat alergii; v takovém případě opusťte hlučnou oblast a sundejte si protihluková sluchátka. Některé chemické látky mohou mít na tyto výrobky negativní účinek. Je vhodné požádat výrobce o podrobnější informace. V rámci normálního používání si protihluková sluchátka udrží účinnost po dobu 2 až 3 let od svého prvního použití. Stav sluchátek, a zejména náušníků, se může vlivem používání a opotřebení zhoršovat. Proto se doporučuje provádět pravidelné kontroly, které mohou odhalit například jakékoli netěsnosti nebo vznik trhlinek. Je-li produkt poškozen, vyřaďte jej. Náhradní díly mohou být k dispozici, obraťte se na nás pro další informace (náhradní díly a montáž). Nasazování hygienických návleků na náušníky může ovlivnit akustickou výkonnost náhlavních držáků. **SK CHRÁNIČE SLUCHU (SLÚCHADLÁ) INTERLAGOS LIGHT HE:** CHRÁNIČE SLUCHU PRE BEZPEČNOSTNÚ PRILBU - SNR 26 dB **Návod na použitie:** Tieto OOP sú určené na ochranu pred nasledujúcimi rizikami: škodlivé vplyvy hluku. Protihlukové slúchadlá majú byť nosené neustále na hlučných miestach (prostredie s hlukom prevyšujúcim 80 dB) a treba ich vyberať v závislosti na ich ukazovateli tlmenia v relácii k okolitému hluku, ktorý treba znížiť. (Pozri tabuľku výkonností) Presvedčite sa, že protihlukové slúchadlá sú správne prispôsobené, nastavené, udržované a skontrolované v súlade s týmto návodom. Chrániče sluchu pravidelne kontrolujte a overte vhodnosť ich používania. Pokiaľ tento návod na použitie nebude dodržaný, bude účinnosť protihlukových slúchadiel výrazne znížená. Rámy okuliarov a vlasy nachádzajúce sa medzi vankúšikmi a hlavou môžu ovplyvniť výkonnosť protihlukových slúchadiel. UMIESTNENIE A/ALEBO NASTAVENIA: Referencia výrobku : INTERLIGHTHE (249 g): Je potrebné upozorniť, aby ste tieto klapky na uši montovali a používali iba na ochranné prilby z nášho modelového radu ktoré sú určené pre priemysel : (viď priložené tabuľky) « DESIGNED FOR». 1 – Klapky umiestnite čo najnižšie na sťahovacom popruhu. 2 – Spony pripnite (mušľové chrániče musia smerovať hore) na obe strany prilby do zárezov určených na tento účel. Značka „R" sa musí nachádzať na pravej strane a značka „L" na ľavej strane. 3 – Otáčacie rameno otočte smerom dole. 4 – Pomaly zložte mušľové chrániče na uši. 5 – Mušľové chrániče posuňte, aby čo najlepšie chránili pred hlukom. Značka „TOP" sa musí nachádzať na vrchu uší. (pozri schémy). **Obmedzenia pri používaní:** Pokiaľ tento návod na použitie nebude dodržaný, bude účinnosť protihlukových slúchadiel výrazne znížená. Rámy okuliarov a vlasy nachádzajúce sa medzi vankúšikmi a hlavou môžu ovplyvniť výkonnosť protihlukových slúchadiel. UPOZORNENIE: Tieto chrániče patria do „série malých veľkostí" alebo do „série veľkých veľkostí" (v závislosti od jednotlivých prípadov). Klapky na uši, ktoré vyhovujú norme EN 352-3, patria do „série stredných veľkostí" alebo do „série malých veľkosti", alebo tiež do „série veľkých veľkostí". Chrániče, ktoré patria do „série stredných veľkostí", vyhovujú väčšine používateľov. Chrániče, ktoré patria do „série malých veľkostí" alebo do „série veľkých veľkostí", sú určené pre používateľov, ktorí nemôžu používať chrániče zo „série stredných veľkostí". **Uskladňovania/Čistenia:** Skladujte ich na suchom mieste. Chránené pred mrazom a svetlom a v pôvodnom obale. Čistite a dezinfikujte letnou saponátovou vodou, sušte jemnou handričkou. Nikdy nepoužívajte riedidlá, drsné ani škodlivé výrobky. UPOZORNENIE: Tieto slúchadlá môžu u citlivých osôb vyvolať alergiu; v takom prípade opustite hlučnú oblasť a protihlukové slúchadlá odložte. Niektoré chemické látky môže negatívne vplývať na tieto výrobky. Podrobnejšie informácie je potrebné si vyžiadať u výrobcu. V rámcu normálneho používania si protihlukové slúchadlá udržia účinnosť počas 2 až 3 let od svojho prvého použitia. Chrániče sluchu a predovšetkým výplne mušlí sa môžu počas používania poškodiť, preto je vhodné ich pravidelne kontrolovať, aby sa napríklad zistila akákoľvek štrbina alebo popraskanie. V prípade poškodenia výrobok zlikvidujte. V prípade potreby vám poskytneme bližšie informácie o náhradných dieloch (náhradné diely a diely na zmontovanie). Nasadzovanie hygienických návlekov na náušníky môže ovplyvniť akustickú výkonnosť náhlavných držiakov. **HU HALLASVEDOK (KAGYLÓK) INTERLAGOS LIGHT HE:** IPARI SISAKRA SZERELHETŐ FÜLTOK - SNR 26 dB **Használati útmutató:** Ezek az EVE-k a következő kockázatok elleni védelemre szolgálnak: káros zajhatások. A zajvédő sisakot állandóan hordani kell a zajos helyeken (80dB hangerősséget meghaladó zajszintű környezetben) és a zajcsökkentési mutató alapján kell megválasztani, a csökkenteni kívánt környezeti zaj függvényében. (Lásd teljesítmény táblázat) Győződjön meg róla, hogy a zajvédőt megfelelő méretre állította, és megfelelően szabályozta, karbantartotta és ellenőrizte az utasításnak megfelelően. A fejpántos fülvédőt vessük alá rendszeres vizsgálatnak, amely a használatra való alkalmasságára irányul. Ha ezeket a használati utasításokat nem tartja be, a zajvédő sisak hatékonysága jelentősen csökken. A fülvédő párnák és a fej közé került szemüvegkeret és haj befolyásolhatják a zajvédő sisak hatékonyságát. FELHELYEZÉS ÉS/VAGY BEÁLLÍTÁS : Termék cikkszáma : INTERLIGHTHE (249 g): A sisakra szerelhető fültokot kizárólag a ipari védősisakokra lehet felhelyezni, és azokkal együtt használható : (Lásd a mellékelt táblázatban) « DESIGNED FOR». 1 – A hallásvédő eszköz fültok részeit helyezze a fejpánt legalsó beállítási szintjére. 2 – Rögzítse az adaptereket (a párnák felfelé álljanak) a sisak két oldalán található nyílásba . Az "R" jelölésnek a jobb, míg az "L" jelölésnek a bal oldalon kell lennie. 3 – Forgassa lefelé a pántokat. 4 – Óvatosan illessze a csészéket a fülre. 5 – Igazítsa a csészéket úgy, hogy a hallásvédő felfekvése tökéletes legyen. A "TOP" jelölésnek a fülek felett kell lennie. (lásd a rajzot). **Használati korlátok:** Ha ezeket a használati utasításokat nem tartja be, a zajvédő sisak hatékonysága jelentősen csökken. A fülvédő párnák és a fej közé került szemüvegkeret és haj befolyásolhatják a zajvédő sisak hatékonyságát. FIGYELMEZTETÉS: Ezek a fejpántos fülvédők (esettől függően) a "kis méretű" vagy a "nagy méretű" termékek csoportjába tartoznak . Az EN 352-3 szabványnak megfelelő fejpántok a «közepes méretcsaládhoz» vagy a «kis méretcsaládhoz» vagy éppen a «nagy méretcsaládhoz» tartoznak. A fülvédőt viselők többségének megfelel a "közepes méretű" termékcsoport. A "kis méretű" vagy "nagy méretű" termékcsoportba tartozó fejpántos fülvédőket azoknak a felhasználóknak szánják, akiknek nem felel meg a "közepes méret". **Tárolás/Tisztítás:** Tárolás száraz, hűvös, jól szellőző, fénytől és fagytól védett helyen, eredeti csomagolásban. Enyhe, szappanos vízzel lehet tisztítani és fertőtleníteni, utána puha szivaccsal kell áttörölni.. Oldószer, maró vagy káros anyagok használata tilos. FIGYELMEZTETÉS: Ez a sisak érzékeny személyeknél allergiát idézhet elő, ha ez előfordulna, hagyja el a zajforrás területét és vegye le a zajvédő sisakot. Bizonyos vegyi származékok káros hatással lehetnek a termékekre. Bővebb információért forduljon a gyártóhoz! Rendes használat mellett, a zajvédő sisak az első használat után 2 vagy 3 évig megtartja hatékonyságát. Használat során a fejpántos fülvédők, különösen a fültokok megrongálódhatnak, ezért tanácsos rendszeres időközönként megvizsgálni azokat, hogy például bármilyen hasadást, repedést felderíthessünk. Sérülés esetén selejtezze le a terméket. Cserealkatrészek elérhetőek, további információért forduljon hozzánk (cserealkatrészek és összeszerelés). A higiéniai védőbetétek használata a fülvédőkön befolyásolhatja a fejpánt hangszűrő teljesítményét. **RO PROTECTORI INDIVIDUALI ÎMPOTRIVA ZGOMOTULUI (CAPACELE° INTERLAGOS LIGHT HE:** COCHILII DE ANTIFONARE PENTRU CASCA DE PROTECȚIE - SNR 26 dB **Instrucţiuni de utilizare:** Aceste EIP sunt destinate protecţiei împotriva

riscurilor următoare: efecte dăunătoare ale zgomotului. Casca antizgomot trebuie purtată tot timpul în locurile zgomotoase (cu un nivel sonor de peste 80 dB) şi trebuie aleasă în funcţie de indicele său de atenuare în raport cu nivelul zgomotului. (A se vedea tabelul de performanţe) Casca antizgomot trebuie să fie corect adaptată, reglată, întreţinută şi verificată în conformitate cu nota de faţă. Verificaţi în mod regulat buna funcţionare a benzii de strângere pe cap. Nerespectarea acestui mod de folosire va diminua considerabil eficacitatea căştii antizgomot. Ramele de ochelari şi părul prins sub cască pot să-i afecteze deasemenea capacitatea de protecţie antizgomot. MONTAJ ŞI/SAU REGLAJE: Referinţa produsului : INTERLIGHTHE (249 g): Acest dispozitiv de strângere pe cap trebuie montat şi utilizat numai pe căştile de protecţie industrială din gamele noastre : (vezi tabelul alăturat) « DESIGNED FOR». 1 – Plasaţi capacele căştii antizgomot cât mai jos pe despicăturile benzii pentru cap. 2 – Cu perniţele orientate în sus, fixaţi adaptoarele pe cele două părţi ale căştii, în fantele prevăzute în acest scop (cochiliile pot fi montate în orice parte, atât în stânga cât şi în dreapta). Marcajul „R" trebuie să fie în partea din dreapta, iar marcajul „L" în partea din stânga. 3 – Pivotaţi braţul articulat în jos. 4 – Coborâţi uşor cochiliile pe urechi 5 – Culisaţi cochiliile pentru a poziţiona perfect dispozitivul antizgomot. Marcajul „TOP" trebuie să fie deasupra urechilor. (vezi schemele). **Limite de utilizare:** Nerespectarea acestui mod de folosire va diminua considerabil eficacitatea căştii antizgomot. Ramele de ochelari şi părul prins sub cască pot să-i afecteze deasemenea capacitatea de protecţie antizgomot. AVERTIZĂRI: Aceste benzi de strângere pe cap fac parte din „gama de mărimi mici" sau din „gama de mărimi mari" (după caz). Benzile pentru cap conforme cu normativa EN 352-3 fac parte din „gama de mărime mijlocie", „gama de mărime mică" sau din „gama de mărime mare". Benzile de strângere pe cap din „gama de mărimi medii" se potrivesc majorităţii oamenilor. Benzile de strângere pe cap care fac parte din „gama de mărimi mici" sau din „gama de mărimi mari" sunt destinate a se potrivi persoanelor care nu pot utiliza benzile din „gama de mărimi medii". **Instrucţiuni de stocare/curăţare:** A se păstra în ambalajul de origine, la loc uscat şi rece, departe de orice sursă de lumină şi ingheţ. A se curăţa şi dezinfecta cu apă călduţă şi cu săpun şi a se şterge cu o cârpă moale. A nu se utiliza niciodată solvenţi, produse abrazive sau nocive. AVERTIZĂRI: Această cască poate provoca alergii persoanelor sensibile. . Într-un astfel de caz, părăsiţi sursa de zgomot şi scoateţi casca de pe cap. Anumite substanţe chimice pot avea un efect negativ asupra acestor produse. Mai multe informaţii trebuie cerute de la fabricant. Într-un cadru de folosire normală, casca antizgomot îşi păstrează eficacitatea vreme de 2 pâna la 3 ani de la prima sa folosire. Benzile de strângere pe cap şi în special căştile se pot deteriora ca urmare a utilizării; aşadar, acestea trebuie să fie examinate la intervale regulate pentru detectarea eventualelor scurgeri sau fisuri, de exemplu. Eliminaţi în caz de deteriorare. Pot fi disponibile piese de schimb. Pentru mai multe informaţii, vă rugăm să ne contactaţi (piese de schimb şi asamblare). Adaptarea protecţiilor igienice de pe căştile de urechi pot afecta performanţele acustice ale benzii pentru cap.

EL ΜΕΣΑ ΠΡΟΣΤΑΣΙΑΣ ΤΗΣ ΑΚΟΗΣ (ΚΟΓΧΕΣ) INTERLAGOS LIGHT HE: ΑΝΤΙΘΟΡΥΒΙΚΑ ΚΕΛΥΦΗ ΓΙΑ ΚΡΑΝΟΣ ΕΡΓΟΤΑΞΙΟΥ - SNR 26 dB **Οδηγίες χρήσης:** Αυτά τα ΜΑΠ προορίζονται για προστασία από τους ακόλουθους κινδύνους: επιβλαβείς επιπτώσεις του θορύβου. Το κράνος ηχοπροστασίας πρέπει να χρησιμοποιείται συνεχώς όταν βρίσκεστε σε θορυβώδεις χώρους (περιβάλλοντα με ένταση μεγαλύτερη των 80dB) και η επιλογή του να γίνεται βάσεις του δείκτη εξασθένισης του περιβαλλοντικού θορύβου. (Δείτε τον πίνακα αποδόσεων) Βεβαιωθείτε ότι το κράνος ηχοπροστασίας προσαρμόζεται, ρυθμίζεται, συντηρείται και ελέγχεται σύμφωνα με τις παρούσες οδηγίες. Υποβάλλετε τη διάταξη στερέωσης στην κεφαλή σε τακτικούς ελέγχους σχετικά με την καταλληλότητά της για χρήση. Η αποτελεσματικότητα του κράνους ηχοπροστασίας μειώνεται σημαντικά όταν δεν τηρούνται οι οδηγίες χρήσης. Οι επιδόσεις του κράνους ηχοπροστασίας επιβαρύνονται όταν ανάμεσα στα μαξιλαράκια του κράνους και το κεφάλι παρεμβάλλονται μαλλιά ή ο σκελετός γυαλιών. ΤΟΠΟΘΕΤΗΣΗ ΚΑΙ/Ή ΡΥΘΜΙΣΕΙΣ: Αναφορά του προϊόντος : INTERLIGHTHE (249 g): Οι ωτοασπίδες αυτές πρέπει να προσαρμόζονται και να χρησιμοποιούνται μόνο με τα προστατευτικά κράνη της σειράς : (βλέπε τον επισυναπτόμενο πίνακα) « DESIGNED FOR». 1 – Τοποθετήστε τους δίσκους των αντιθορυβικών ακουστικών στη χαμηλότερη σχισμή των ακουστικών. 2 – Εφαρμόστε τους αντάπτορες (με τα ακουστικά προς τα επάνω) στις δυο πλευρές του κράνους μέσα στις εγκοπές που προβλέπονται για αυτή τη χρήση. Η σήμανση "R" πρέπει να βρίσκεται στη δεξιά πλευρά, η σήμανση "L" στην αριστερή πλευρά. 3 – Περιστρέψτε τον βραχίονα προς τα κάτω. 4 – Κατεβάστε προσεκτικά τα ακουστικά στα αφτιά. 5 – Ανεβοκατεβάστε τις ωτοασπίδες ώσπου να τοποθετηθεί σωστά το αντιθορυβικό. Η σήμανση "TOP" πρέπει να βρίσκεται πάνω από τα αυτιά. (βλ. σχήματα). **Περιορισμοί χρήσης:** Η αποτελεσματικότητα του κράνους ηχοπροστασίας μειώνεται σημαντικά όταν δεν τηρούνται οι οδηγίες χρήσης. Οι επιδόσεις του κράνους ηχοπροστασίας επιβαρύνονται όταν ανάμεσα στα μαξιλαράκια του κράνους και το κεφάλι παρεμβάλλονται μαλλιά ή ο σκελετός γυαλιών. ΠΡΟΕΙΔΟΠΟΙΗΣΕΙΣ: Αυτές οι διατάξεις στερέωσης στην κεφαλή ανήκουν στη «γκάμα των μικρών μεγεθών» ή στη «γκάμα των μεσαίων μεγεθών» (ανάλογα με την περίπτωση). Τα ακουστικά σύμφωνα με το πρότυπο EN 352-3 ανήκουν στην «κατηγορία των μεσαίων μεγεθών» ή στην «κατηγορία των μικρών μεγεθών» ή ακόμα στην «κατηγορία των μεγάλων μεγεθών». Οι διατάξεις στερέωσης στην κεφαλή της "γκάμας των μεσαίων μεγεθών" είναι κατάλληλες για την πλειονότητα των χρηστών. Οι διατάξεις στερέωσης στην κεφαλή που ανήκουν στη "γκάμα των μικρών μεγεθών" ή στη "γκάμα των μεγάλων μεγεθών" προορίζονται για να προσαρμόζονται στους χρήστες που δεν μπορούν να χρησιμοποιήσουν τις διατάξεις στερέωσης στην κεφαλή της "γκάμας των μεσαίων μεγεθών". **Οδηγίες αποθήκευσης/καθαρισμού:** Αποθηκεύετε τα γάντια σε δροσερό σημείο, προστατευμένο από τον παγετό και το φως, στην αρχική τους συσκευασία. Καθαρίζονται και απολυμαίνονται με χλιαρό νερό με σαπούνι, στεγνώνονται με μαλακό πανί. Ποτέ μη χρησιμοποιείτε διαλυτικά, λειαντικά ή επιβλαβή προϊόντα. ΠΡΟΕΙΔΟΠΟΙΗΣΕΙΣ: Το κράνος μπορεί να προκαλέσει αλλεργίες σε άτομα με ευαισθησίες. Στην περίπτωση αυτή, απομακρυνθείτε από τον θορυβώδη χώρο και βγάλτε το κράνος. Ορισμένες χημικές ουσίες μπορεί να έχουν αρνητική επίδραση στα προϊόντα αυτά. Θα πρέπει να ζητηθούν περαιτέρω πληροφορίες από τον κατασκευαστή. Εφόσον γίνεται κανονική χρήση, το κράνος ηχοπροστασίας διατηρεί την αποτελεσματικότητά του για διάστημα 2 έως 3 ετών από την πρώτη χρήση του. Οι διατάξεις στερέωσης στην κεφαλή, και ειδικότερα τα ακουστικά, μπορούν να φθαρούν κατά τη χρήση, επομένως θα πρέπει να εξετάζονται σε τακτά χρονικά διαστήματα για να ανιχνεύονται τυχόν διαρροές ή ρηγματώσεις, για παράδειγμα. Να απορρίπτεται εφόσον έχει υποστεί βλάβη. Ενδέχεται να υπάρχουν διαθέσιμα ανταλλακτικά. Επικοινωνήστε μαζί μας για περισσότερες πληροφορίες (ανταλλακτικά και συναρμολόγηση) Η προσαρμογή προστατευτικών διατάξεων υγιεινής στις ωτοασπίδες ενδέχεται να επηρεάσει τις ακουστικές επιδόσεις του κεφαλόδεσμου.

HR KACIGA ZA ZAŠTITU OD BUKE (ŠKOLJKE) INTERLAGOS LIGHT HE: ANTIFON ZA GRAĐEVINSKE KACIGE - SNR 26 dB **Upute za upotrebu:** Ova OZO namijenjena je zaštiti od sljedećih rizika: štetni učinci buke. Kaciga za zaštitu od buke se mora stalno nositi u prostorijama u bučnom okruženju (prostori sa više od 80dB) i mora biti odabrana radi prigušivanja buke. (Vidi tabelu performansi) Potrebno je osigurati da je kaciga za zaštitu od buke odgovarajuće prilagođena, podešena, održavana i pregledavana u skladu sa ovom uputom. Redovito provjeravajte antifone ovisno o načinu njihove uporabe. Ako se upute za upotrebu ne pridržavaju, djelotvornost ove kacige za zaštitu od buke biti će znatno umanjena. Dijelovi naočala za zaštitu i jastučići u unutrašnjosti kacige moraju se dobro čuvati kako bi kaciga sačuvala svoju upotrebljivost. POSTAVLJANJE I/ILI PODEŠAVANJE: Produktreferens : INTERLIGHTHE (249 g): Ovaj obruč za zatezanje smije se koristiti samo na zaštitnim kacigama za primjenu u industriji za asortiman proizvoda : (Vidi tabelu u prilogu) « DESIGNED FOR». 1 – Postavite školjke kacige za zaštitu od buke što niže do traka za prianjanje uz glavu. 2 – Okrenite i pričvrstite (štitnike za uši prema gore) adaptere na obje strane kacige na mjestima predviđenim za štitnike. Oznaka „R" treba biti s desne strane, a oznaka „L" s lijeve strane. 3 – Okrenite ručicu štitnika prema dolje.. 4 – Lagano spustite štitnike na uši. 5 – Postavite štitnike za uši na odgovarajuće mjesto. Oznaka „TOP" treba biti iznad ušiju. (vidi sheme). **Ograničenja kod korištenja:** Ako se upute za upotrebu ne pridržavaju, djelotvornost ove kacige za zaštitu od buke biti će znatno umanjena. Dijelovi naočala za zaštitu i jastučići u unutrašnjosti kacige moraju se dobro čuvati kako bi kaciga sačuvala svoju upotrebljivost. NAPOMENA: Ti antifoni mogu biti iz „serije malih veličina" ili iz „serije velikih veličina" (prema potrebi). Ove trake prilagođene su standardu l'EN 352-3 koji se odnosi na «grupu proizvoda srednje veličine» ili «grupi proizvoda male veličine» ili «grupi proizvoda velikih veličina». Antifoni iz „serije srednjih veličina" odgovaraju većini korisnika. Antifoni iz „serije malih veličina" ili „serije velikih veličina" namijenjeni su za korisnike koji se ne mogu koristiti antifonima iz „serije srednjih veličina". **Čuvanje/Čišćenje:** Čuvajte ih na svježem i suhom mjestu daleko od ljepljivih i toplih tvari i svjetla u njihovoj orginalnoj ambalaži. Očistite i dezinficirajte mlakomt vodom sa sapunom, osušite mekom krpicom. Nikad ne koristite otapala, abrazivne ili škodljive proizvode. NAPOMENA: Ova kaciga za zaštitu od buke može izazvati alergije kod osjetljivih osoba. U takvom slučaju, odmaknite se iz bučne zone i skinite zaštitu. Neke kemijske supstance mogu imati negativan utjecaj na ove proizvode. Zatražite od proizvođača najdetaljnije upute. Ukoliko je pravilno koristite ova kaciga za zaštitu od buke može uspješno funkcionirati više od 2-3 godine nakon prve upotrebe. Antifoni, a posebno jastučići, mogu se uništiti od uporabe i stoga ih treba redovito provjeravati kako bi se primjerice otkrila svaka napuknutost ili curenje. U slučaju da se proizvod ošteti, bacite ga. U vezi rezervnih dijelova koji su vam na raspolaganju obratite nam se (rezervni i zamjenski dijelovi i sastavljanje). Postavljanje higijenske zaštite na ušima može oštetiti akustičke performanse.

UK Засоби захисту органів слуху (НАВУШНИКИ) INTERLAGOS LIGHT HE: ЗАХИСНІ НАВУШНИКИ SUZUKA 2 - SNR 26 dB **Інструкції з використання:** Ці засоби індивідуального захисту призначені для захисту від таких ризиків: шкідливий вплив шуму. Протишумові навушники необхідно постійно носити у шумних місцях (місцях с рівнем шуму вище 80 ДБ) та необхідно підібрати їх у залежності від їх показника приглушення звуку по відношенню до шуму місця, який слід приглушити. (Див. таблицю технічних даних) Переконайтеся, что протишумові навушники належним чином підібрані, відрегульовані, підтримуються у справному стані, та перевірені відповідно до цієї інструкції Регулярно перевіряйте обідок навушників на предмет придатності до використання. Якщо не виконувати ці інструкції з експлуатації, ефективність протишумових навушників буде значно знижена Оправа для окулярів та волосся, що опинилися між чашками навушників та головою, можуть впливати на ефективність протишумових навушників ВСТАНОВЛЕННЯ ТА/ АБО НАЛАШТУВАННЯ: Артикул товару : INTERLIGHTHE (249 g): Необхідно змонтувати цей обідок навушників та використовувати їх лише на захисних шоломах нашої серії товарів для використання на промисловості : (Див. таблицю, що додається) « DESIGNED FOR». 1 – Помістіть чашки протишумових навушників у найнижчу позицію прорізів навушників 2 – Затисніть (чашки направлені вгору) адаптори з двох боків шолому в канавки, призначені для цієї мети. Позначка «R» повинна бути з правого боку, позначка «L» з лівого боку. 3 – Розгорніть шарнірний рукав донизу 4 – Обережно притисніть чашки навушників до вух 5 – Ковзайте чашками для вибору кращого протишумного положення Позначка «TOP» повинна бути поверх вух. Див. діаграми. **Обмеження використання:** Якщо не виконувати ці інструкції з експлуатації, ефективність протишумових навушників буде значно знижена Оправа для окулярів та волосся, що опинилися між чашками навушників та головою, можуть впливати на ефективність протишумових навушників ЗАСТЕРЕЖЕННЯ: Обідок навушників належить до «асортименту товарів невеликих розмірів» або до «асортименту товарів великих розмірів» (у відповідних випадках). Навушники, що відповідають нормі EN352-3, належать до "серії середніх розмірів" чи до "серії малих розмірів" або ж до "серії великих розмірів". Обідки навушників з «асортименту товарів середнього розміру» підходять для більшості людей, що їх носять. Обідки для навушників, що належать до «асортименту товарів невеликих розмірів» або до «асортименту товарів великих розмірів», повинні бути придатними для носіїв, які не можуть використовувати обідки «асортименту товарів середніх розмірів». **Інструкції зі зберігання/очищення:** Тримати виріб в оригінальній упаковці упаковці в сухому, прохолодному місці, захищеному від замерзання і впливу світла. Протріть та дизинфікуйте їх теплою мильною водою та протріть досуха м'якою ганчіркою. Ніколи не використовувати розчинники, абразивні або шкідливі речовини. ЗАСТЕРЕЖЕННЯ: Такі навушники можуть викликати алергічну реакцію у чутливих до цього людей, у такому разі, слід вийти з шумної зони та зняти антишумові навушники. Деякі хімічні речовини можуть мати шкідливий вплив на ці продукти. Додаткову інформацію можна отримати від виробника. У ході нормальної експлуатації, протишумові навушники ефективно працюють 2-3 роки після першого використання. Обідок навушників, а особливо самі навушники, можуть погіршуватися під час використання, тому їх слід регулярно оглядати, щоб виявити будь-які витоки або розтріскування. Вікіньте виріб у випадку його пошкодження. За інформацією стосовно запасних частин слід звертатися до нас (запасні частини і складання). Застосування засобів гігієнічного захисту до накладок навушників може вплинути на ефективність акустики навушників

RU ПРОТИВОШУМНАЯ КАСКА (РАКОВИНЫ) INTERLAGOS LIGHT HE: ПРОТИВОШУМНЫЕ НАУШНИКИ С КРЕПЛЕНИЕМ НА КАСКУ - УРОВЕНЬ ШУМОПОНИЖЕНИЯ 26 дБ **Инструкции по применению:** Данные СИЗ предназначены для защиты от следующих рисков: вредное воздействие шума. Данную противошумную каску следует всегда носить в зашумлённых местах (уровень шума выше 80дБ). Каска подбирается в соответствии с коэффициентом поглощения (снижения) уровня окружающего шума. (См. таблицу с функциональными характеристиками) Каска должна правильно использоваться, содержаться в надлежащем состоянии и контролироваться в соответствии с данной инструкцией. Регулярно проверяйте наушники на предмет пригодности к эксплуатации. Несоблюдение настоящей инструкции по применению может привести к значительному снижению эффективности данной противошумной каски. Оправа для очков и волосы, расположенные между опорами и головой, могут повлиять на функционирование противошумной каски. УСТАНОВКА И/ИЛИ РЕГУЛИРОВКА: Код изделия : INTERLIGHTHE (249 g): Данные наушники можно устанавливать и использовать только на защитных шлемах серий : (см. прилагаемые таблицы) « DESIGNED FOR». 1 – Расположите раковины противошумной каски в нижней части прорезей шлема. 2 – Застегните (с наушниками вверх) адаптеры на обеих сторонах каски в специальных пазах. Маркировка "R" должна находиться с правой стороны, маркировка "L" - с левой. 3 – Поверните шарнирную траверсу вниз. 4 – Аккуратно установите раковины на уши. 5 – Осторожно подвигайте раковины так, чтобы противошумовые наушники заняли удобное положение. Маркировка "TOP" должна находиться сверху над ушами. (см. схемы). **Ограничения в применении:** Несоблюдение настоящей инструкции по применению может привести к значительному снижению эффективности данной противошумной каски. Оправа для очков и волосы, расположенные между опорами и головой, могут повлиять на функционирование противошумной каски. ПРЕДОСТЕРЕЖЕНИЯ: Данные наушники относятся к "серии малых размеров" или к "серии крупных размеров" (в зависимости от случая). Шлем соответствует стандарту EN 352-3 для «серии средних размеров», «серии малых размеров» или «серии больших размеров». Наушники "серии средних размеров" подходят для большинства носителей. Наушники, относящиеся к "серии малых размеров" или к "серии крупных размеров", предназначены для носителей, которым не подходят наушники "серии средних размеров". **Хранению/Чистке:** Перчатки необходимо хранить в их оригинальной упаковке в сухом, прохладном месте, защищённом от замерзания и воздействия света. Для чистки и дезинфицирования каски должна использоваться тёплая мыльная вода, после чего каску нужно вытереть мягкой тканью. Не допускается использование растворителей, агрессивных или ядовитых продуктов. ПРЕДОСТЕРЕЖЕНИЯ: Каска может вызывать аллергические заболевания у восприимчивых людей. Таким людям следует покинуть зону источника шума и снять противошумную каску. Некоторые химические субстанции могут оказать негативное воздействие на данную продукцию. За более подробной информацией необходимо обращаться к производителю. При нормальном использовании противошумная каска сохраняет свои функциональные характеристики в течение 2 - 3 лет после первого использования. Наушники и, в частности, амбушюры в процессе использования могут терять свои эксплуатационные характеристики. Поэтому, их необходимо через регулярные промежутки времени контролировать, например, на появление трещин или утечек. В случае обнаружения любого повреждения изделие нельзя больше использовать. За информацией по запасным частям следует обращаться к нам (запасные части и сборка). Применение гигиенической защиты для наушников может повлиять на акустические функциональные характеристики шлема.

TR KULAK KORUYUCULAR (MUHAFAZALAR) INTERLAGOS LIGHT HE: BARET İÇİN KULAK KORUYUCU -SNR 26 dB **Kullanım şartları:** Bu KKD'ler aşağıdaki risklere karşı koruma amaçlıdır: (KKD : Kişisel Koruyucu Donanım) Gürültünün zararlı etkileri. Kulak koruyucular gürültülü ortamlarda (gürültü seviyesi 80 dB''in üzerinde) her zaman kullanılmalı ve azaltılacak olan ortam gürültüsüne göre azaltma indeksiyle seçilmelidir. (Performans tablosuna bakın) Kulak koruyucularının, bu talimatlara uygun olarak doğru şekilde adapte edilmesini, ayarlanmasını, bakımlarının yapılmasını ve incelenmesini sağlayın. Barete takılan kulaklıkları, bakım ihtiyacı için düzenli olarak muayene edin. Bu kullanma talimatlarına uulmazsa kulak koruyucularının etkinliği büyük oranda azalır. Aynı zamanda kulaklaık yastığı ile başınız arasındaki gözlük çerçevleri ve saç tellerinin de kulak koruyucularının performansını etkileyeceğini unutmayın. KULLANIMA AÇMA VE/VEYA AYARLAR: Ürün referansı : INTERLIGHTHE (249 g): Bu kafa bandının sadece gamlarımız sanayisi için koruyucu kasklara monte edilmesi ve kullanılması uygundur : (Ekli tabloya bakın) « DESIGNED FOR». 1 – Kulak koruyucu kapaklarını, kafa bandında bulunan yuvanın üst kısmına yerleştirin. 2 – Kaskın her iki yanındaki adaptörleri bu amaç için öngörülen çentiklere klipsleyin (kulakçıklar yukarıya doğru). Gövdeler üzerinde "R" işareti sağ kulağı ve "L" işareti sol kulağı belirtir. 3 – Mafsallı kolu aşağıya doğru döndürün. 4 – Muhafazaları nazikçe kulakların üzerine indirin. 5 – Kusursuz gürültü kesme için muhafazaları kaydırın. "TOP" ibaresi de kulağın üst tarafını gösterir. (şemalara bakın). **Kullanım sınırları:** Bu kullanma talimatlarına uulmazsa kulak koruyucularının etkinliği büyük oranda azalır. Aynı zamanda kulaklaık yastığı ile başınız arasındaki gözlük çerçevleri ve saç tellerinin de kulak koruyucularının performansını etkileyeceğini unutmayın. UYARILAR: Barete takılan bu kulaklıkların "küçük beden serisi" veya "büyük beden serisi" vardır (uygunluğa göre). EN352-3 uyumlu kulak tıkaçları "Orta boy" veya "küçük boy" büyüklüğündedir. "Orta beden serisi" barete takılan kulaklıklar, çoğu kişiye uyumludur. Kafaları "orta beden serisi" barete takılan kulaklıklara uygun olmayan kişiler için "küçük beden serisi" ve "büyük beden serisi" barete takılan kulaklıklar tasarlanmıştır. **Saklama/Temizleme koşulları:** Jel ve ışıktan uzak, serin ve kuru bir ortamda orijinal kutusu içinde saklayınız. Kapakları, yastığı ve kafa bandını ılık sabunlu suyla temizleyip dezenfekte ederek yumuşak bir bezle kurulayın. Asla solvent, zehirli veya aşındırıcı özellikte ürünler kullanmayın. UYARILAR: Bu kulak koruyucuları, hassas cilde sahip kişilerde alerjik reaksiyonlara neden olabilir, böyle bir durum meydana gelirse gürültülü ortamdan uzaklaşarak kulak koruyucuyu çıkartın. Bazı kimyasal maddeler bu ürünlere zarar verebilir. Üreticiden daha fazla bilgi edinilmelidir. Normal kullanımda bu kulak koruyucuları, ilk kullanımlarından itibaren 2 ila 3 yıl etkili kalır. Kulaklıklar ve özellikle yastıkları, kullanım ile bozulabilir ve çatlama ve sızıntı gibi arızalara karşı sık aralıklara muayene edilmelidir. Herhangi bir hasar bulunduğunda, ürünü atın. Yedek parça temin etmek için bizimle bağlantıya geçin (Yedek parçalar & montaj). Yastıklara hijyen kılıfların takılması tıkaçların akustik performansını etkileyebilir.

ZH 头箍外壳 INTERLIGHTHE: 工地安全帽用防噪耳机 - SNR 26 dB **使用说明:** 这些防护用品旨在防范以下风险： 噪音危害。 防噪音耳罩在高分贝环境（超过80分贝）下要一直佩戴，根据噪音环境和耳罩的减噪音系数，对耳罩进行选择性的使用。 （见性能表） 确保防噪音耳罩按照说明进行正确的装配，调试，和维护。 根据使用情况定期检查头盔锁扣。 如果违反使用说明上的正确使用方法，耳罩的效果将会大打折扣。 像眼镜架和头发等介于头和耳罩之间的东西都会影响隔音的效果。 使用和/或设置： 产品引用 : INTERLIGHTHE (249 g): 此头箍只适用于在我们的 和 GRANITE系列工业场合使用的安全帽上安装和使用： （请看附件表） « DESIGNED FOR». 1 – 将耳罩降到头箍的最底部， 2 – 将连接片夹（护耳朝上）到安全帽两边预先设好的凹槽中。 R标记为右边，L标记为左边。 3 – 将铰接式支撑臂向下旋转。 4 – 小心调整十字头使隔音罩折转到耳朵上。 5 – 滑动十字头以将隔音罩完美定位。 TOP需在耳朵上方。 见图示）. **使用限制 :** 如果违反使用说明上的正确使用方法，耳罩的效果将会大打折扣。 像眼镜架和头发等介于头和耳罩之间的东西都会影响隔音的效果。 重要提示： 这些锁扣属于"小号"或"大号"（依据情况）。 符合'EN 352-3 标准的耳罩分为小号系列、中号系列、或大号系列。 "中号"锁扣适合大部分佩戴者。 "小号"或"大号"用于无法使用"中号"的佩戴者。 **存放说明/清洗:** 保存在原包装内，存放在阴凉干燥、防冻避光处。 用肥皂温水清洁并消毒耳罩，然后用软布擦干。 切勿使用溶剂，研磨剂或是有害制品。 重要提示： 这类耳罩会对敏感人群造成过敏现象，如果出现这种情况请立即离开噪音区，摘下耳罩。 某些化学物质可能对这些产品有消极作用。 更多信息请咨询厂商。 在正常的使用范围内，在开封后耳罩可以有效使用2到3年 。 头盔锁扣，特别是耳罩部分，可能因使用而损坏，因此需定期检查，避免脱落、开裂等问题。 如有损坏，请丢弃。 可提供备件，请与我们联系了解详情(备件及组件)。 加在耳垫上的卫生保护装置会影响耳罩的听觉效果。

SL VAROVALA SLUHA (ŠKOLJKE) INTERLAGOS LIGHT HE: ŠČITNIKI ZA UŠESA ZA ZAŠČITNO ČELADO - SNR 26 dB **Navodila za uporabo:** Ta osebna zaščitna oprema je namenjena zaščiti pred naslednjimi tveganji: škodljive učinke hrupa. Glušnike za zaščito proti hrupu moramo nositi v hrupnem okolju (prostoru, kjer je hrup nad 80dB). Izbrati jo moramo zaradi pridušitve hrupa. (Glej tabelo performans) Zagotoviti moramo, da bo glušnik za zaščito proti hrupu ustrezno naravnan , vzdrževan in pregledan v skladu s tem navodilom. Redno preverjajte, ali so čelade dobro nammeščene in slušalke dobro nameščene v čeladi, glede uporabnosti. V primeru neupoštevanja navodil bo učinkovitost glušnikov za zaščito proti hrupu zalo zmanjšana. Paziti moramo tudi na dele zaščitnih očal in blazinice v notranjosti glušnika, s čimer ohranimo njihovo uporabnost. NASTAVITEV I/ALI POPRAVKI: Referenca proizvoda : INTERLIGHTHE (249 g): Ta obroč za zatezanje se sme uporabljati samo na zaščitnih čeladah za uporabo v industriji za asortiman izdelkov : (glej tabelo v prilog) « DESIGNED FOR». 1 – Glušnik za zaščito proti hrupu namestite čim nižje do naglavnega traku za pripenjanje. 2 – Obrnite in pritrdite (ščitnike za ušesa navzgor) adapterja na obeh straneh čelade na mestih, predvidenih za ščitnike. Oznaka "R" na desnem ušesu in oznaka "L" na levem ušesu. 3 – Obrnite ročko ščitnika navzdol.. 4 – Rahlo spustite ščitnika na ušesi. 5 – Namestite ščitnika za ušesa na ustrezno mesto. Oznaka "TOP" nad ušesom. (glej shemo). **Omejitev pri uporabi:** V primeru neupoštevanja navodil bo učinkovitost glušnikov za zaščito proti hrupu zalo zmanjšana. Paziti moramo tudi na dele zaščitnih očal in blazinice v notranjosti glušnika, s čimer ohranimo njihovo uporabnost. OPOMBA: Ti ščitniki, nameščeni za čelade, so "majhnega obsega" ali "velikega obsega" (po potrebi). Ti trakovi so v skladu s standardom l'EN 352-3, ki se nanaša na «skupino izdelkov srednjih dimenzij« ali v »skupino izdelkov manjših dimenzij«. Slušalke, nameščene s čelado srednje velikosti, bodo ustrezale večini uporabnikov. Slušalke, nameščene s čelado "Majhne velikosti" ali "Velike velikosti", so zasnovane tako, da ustrezajo uporabnikom, za katere ušesne slušalke, nameščene s čelado "srednjega obsega", niso primerne. **Hrambo/Ciščenje:** Rokavice hranite v zračnem in suhem prostoru, proč od lepljivih in topljivih snovi in svetlobe. Hranite jih v njihovi originalni embalaži.. Glušnike očistite in dezinficirajte z mlačno milnico, nato pa jih posušite z mehko krpico. Za čiščenje ne uporabljajte topil, abrazivnih ali škodljivih sredstev. OPOMBA: Glušnik za zaščito proti hrupu lahko povzroči alergijo pri občutljivih osebah. V takšnem primeru zapustite hrupno območje in odstranite zaščito. Nekatere kemične substance lahko povzročijo škodo na teh izdelkih. Zaprosite proizvajalce podrobna navodila. V primeru pravilne uporabe lahko ta glušnik uspešno ščiti 2-3 leta po uporabi. Ušesne slušalke, zlasti blazine, se lahko z uporabo poslabšajo, zato jih je treba redno pregledovati, na primer za razpoke in puščanje. Če je izdelek poškodovan, ga zavrzite. Glede rezervnih delov se lahko obrnete na naš naslov (rezervni in nadomestni deli in sestavljanje). Postavljanje higienske zaščite na ušesa lahko poškoduje akustične karakteristike.

ET KUULMISKAITSEVAHENDID (KÕRVAKLAPID) INTERLAGOS LIGHT HE: MÜRAVASTASED KÕRVAKLAPID EHITUSKIIVRILE - SNR 26 dB **Kasutusjuhised:** Need isikukaitsevahendid on ette nähtud kaitseks järgmiste riskide vastu: kahjustav müra mõju. Müravastaseid kõrvaklappe tuleb kanda alati kõigis mürarohketes kohtades (müranivoo üle 80 dB) ning need tuleb valida vastavalt summutusnäitajale ümbritseva müranivoo suhtes. (vt. toimivustabel) Veenduda, et kõrvaklapid on korralikult kohandatud, reguleeritud, hooldatud ja kontrollitud kooskõlas käesoleva teatisega. Kontrollige kõrvaklappe regulaarselt, et veenduda nende kasutuskõlblikkuses. Kui kasutusjuhendit ei järgita, väheneb kõrvaklappide efektiivsus märgatavalt. Tihendi ja pea vahel asuvad prilliraamid või juuksed võivad mõjutada kõrvaklappide omadusi. PAIGALDAMINE JA/VÕI SEADISTUSED: Tootekood : INTERLIGHTHE (249 g): Antud peasanga tohib kinnitada ja kasutada ainult meie seeriatesse kuuluvate tööstuses kasutatavate kaitsekiivritega : (Vt juuresolevat tabelit) « DESIGNED FOR». 1 – Liigutage kuulmiskaitsme klapiosad sanga alumistesse otstesse. 2 – Klõpsake (klapiosa ülespoole) ühendused kiivri mõlemal küljel olevate spetsiaalselt selleks mõeldud pesadesse. Märk „R" peab olema paremal pool, märk „L" vasakul pool. 3 – Keerake klapi sang alla. 4 – Vajutage klapid ettevaatlikult vastu kõrvu. 5 – Klappide rihtimiseks liigutage neid pesades. Märk „TOP" peab olema kõrvadest üleval pool. (vt skeemid). **Kasutuspiirangud:** Kui kasutusjuhendit ei järgita, väheneb kõrvaklappide efektiivsus märgatavalt. Tihendi ja pea vahel asuvad prilliraamid või juuksed võivad mõjutada kõrvaklappide omadusi. HOIATUSED: Need kõrvaklapid kuuluvad „väikeste suuruste tootevalikusse" või „suurte suuruste tootevalikusse" (olenevalt juhust). Nõudele EN 352-3 vastavad kuulmiskaitsmed on jagatud « keskmiseks », « väikeseks » ning « suureks » suuruseks. „Keskmiste suuruste tootevaliku" kõrvaklapid sobivad enamikule kandjatest. „Väikeste suuruste tootevaliku" või „suurte suuruste tootevaliku" kõrvaklapid on mõeldud kohandamiseks kandjatele, kes ei saa kasutada „keskmiste suuruste tootevaliku" kõrvaklappe. **Ladustamine/Puhastus:** Säilitada originaalpakendis jahedas, kuivas ning külma ja valguse eest kaitstud kohas. Pesemiseks ning desinfitseerimiseks kasutage leiget seebivett, kuivatage õrna lapiga. Keelatud on lahustite, abrasiivide või maski kahjustada võivate toodete kasutamine. HOIATUSED: Need kõrvaklapid võivad tundlikel inimestel allergiat tekitada, sellisel juhul tuleb lahkuda müraallika tsoonist ja müravastased kõrvaklapid eemaldada. Mõnedel kemikaalidel on kõrvatroppidele kahjulik mõju. Küsige vastavat informatsiooni tootjalt. Normaalse kasutamise korral säilitavad müravastased kõrvaklapid oma tõhususe 2-3 aasta jooksul pärast nende esimest kasutamist. Kõrvaklapid, eelkõige nende klapiosa võib kasutamisel kuluda ja/või katki minna ning seega tuleb neid regulaarselt kontrollida, et võimalik leke või pragunemine vms kohe tuvastada. Kui toode on kahjustunud, siis tuleb see kasutuselt kõrvaldada. Võimalik, et saadaval on vahetusdetailid – lisainfo saamiseks võtke meiega ühendust (vahetusdetailid ja kokkupanek). Hügieeniliste kaitsete kohandamine tihendusrõngastele võib kõrvaklappide heliomadusi mõjutada.

LV DZIRDES AIZSARGI (AUSU UZMAVA) INTERLAGOS LIGHT HE: PRETTROKŠŅA AUSTIŅAS BŪVLAUKUMA ĶIVEREI - SNR 26 dB **Lietošanas instrukcija:** Šie IAL ir paredzēti aizsardzībai pret šādiem riskiem: trokšņa kaitīgo ietekmi. Prettrokšņa ķivere jālieto trokšņainās vietās, kur trokšņa līmenis pārsniedz 80 decibelus un tā jāizvēlas atkarībā no trokšņa līmeņa pamazināšanas rādītāja attiecībā uz apkārtējā trokšņa slāpēšanu. (Skatīt tehnisko rādījumu tabulu) Pārliecinieties, ka prettrokšņa ķivere ir piemērota, pareizi noregulēta un kopta, kā arī pārbaudīta atbilstoši instrukcijai. Veiciet galvas lentu regulāras pārbaudes saistībā ar lietošanas piemērotību. Ja norādes pamācībā netiek ievērotas, tad ķiveres aizsardzības efektivitāte būs ievērojami vājāka. Briļļu rāmji un mati starp spilventiņiem un galvu ietekmē ķiveres aizsarg funkcijas. UZSTĀDĪŠANA UN/VAI NOREGULĒŠANA: Izstrādājuma atsauces numurs : INTERLIGHTHE (249 g): Šo ausu aizsargu drīkst lietot un uzstādīt tikai uz mūsu rūpniecībā izmantojamām aizsargķiverēm ar sēriju : (sk. tabulu) « DESIGNED FOR». 1 – Šalmo nuo triukšmo ausines pritaisykite kuo žemiau nuo ausinių lanko angų. 2 – Piespraust (austiņas uz augšpusi) adapterus abās ķiveres pusēs šim nolūkam paredzētajos robos. Marķējumam "R" jābūt labajā pusē, "L" zīmei - kreisajā pusē. 3 – Pagriezt kustīgo balstu uz leju. 4 – Viegli nolaist ausu aizsargu uz ausīm. 5 – Bīdīt ausu aizsargu, līdz pareizi novietots trokšņa mazinātājs. Marķējumam "TOP" jābūt virs ausīm. (skatīt shēmas). **Lietošanas termiņi:** Ja norādes pamācībā netiek ievērotas, tad ķiveres aizsardzības efektivitāte būs ievērojami vājāka. Briļļu rāmji un mati starp spilventiņiem un galvu ietekmē ķiveres aizsarg funkcijas. ĮSPEJIMAI: Šīs galvas lentes pieder "mazu izmēru diapazonam" vai "lielu izmēru diapazonam" (atkarībā no gadījuma). Galvas uzlikas atbilst EN 352-3 vidēja izmēra vai maza izmēra, vai liela izmēra preču kategorijai. Vidēja izmēra diapazona" galvas lentes ir piemērotas lielākajai daļai valkātāju. Galvas lentes, kas pieder pie "mazu izmēru diapazona" vai "lielu izmēru diapazona", ir paredzētas kā piemērotas valkātājiem, kuri nevar izmantot "vidēja izmēra diapazona" galvas lentes. **Glabāšanas/Tīrīšanas:** Uzglabāt vēsumā un sausumā, pasargātus no sala un gaismas oriģinālajos iesaiņojumos. Tīrīt un dezinficēt ar siltu ziepjainu ūdeni, nosusināt ar mīkstu lupatiņu. Tīrīšanai neizmantot šķīdinātājus, abrazīvus, agresīvus produktus. ĮSPEJIMAI: Jūtīgiem cilvēkiem ķivere var izraisīt alerģisku reakciju, tādā gadījumā ieteicams pamest trokšņa riska zonu un novilkt prettrokšņa ķiveri. Dažas ķīmiskas vielas var kaitīgi iedarboties uz šiem izstrādājumiem. Plašāku informāciju iespējams iegūt pie ražotāja. Parastos apstākļos lietota aizsargķivere saglabā trokšņu slāpēšanas efektivitāti 2-3 gadus no pirmās lietošanas. Galvas lentes un it īpaši austiņas, lietošanas laikā var pasliktināties, tāpēc tās regulāri jāpārbauda, lai, piemēram, konstatētu noplūdi vai plaisāšanu. Bojājuma gadījumā izmest atkritumos. Keičiamas dalis galima įsigyti, kreipkitės dėl papildomos informacijos (keičiamosios ir surinkimo dalys). Higiēniskas aizsardzības pielāgošana austiņām var ietekmēt galvas uzlikas akustiskās aizsargfunkcijas.

LT KLAUSOS APSAUGOS PRIEMONĖS (KAUŠELIS) INTERLAGOS LIGHT HE: STATYBVIEČIŲ ŠALMAS SU AUSINĖMIS NUO TRIUKŠMO - SNR 26 dB **Naudojimo instrukcija:** Šios asmeninės apsaugos priemonės yra skirtos apsaugai nuo tokios rizikos: žalingas triukšmo poveikis. Apsauginės ausinės nuo triukšmo visada turi būti nešiojamos triukšmingose vietose (aplinkoje, kurioje triukšmas viršija 80dB) ir turi būti parinktos pagal aplinkos triukšmo slopinimo lygio indeksą. (Žiūrėti kokybės lentelę) Reikia įsitikinti, kad apsauginės ausinės yra tinkamai pritaikytos, sureguliuotos, prižiūrėtos ir atidžiai išnagrinėtos, kaip nurodyta šiame apraše. Reguliariai tikrinkite galvos raiščio tinkamumą dėvėjimui. Jeigu bus nesilaikoma naudojimo instrukcijų, apsauginių ausinių efektyvumas žymiai sumažės. Tarp ausinių pagalvėlių ir viršaus esantys akinių rėmeliai ir plaukai gali sumažinti apsauginių ausinių efektyvumą. INSTALIACIJA IR/ARBA REGULIAVIMAS: Gaminio kodas : INTERLIGHTHE (249 g): Reikia nesidėti šių ausinių ir naudoti jas tik serijos apsauginiams šalmams pramonėje : (Žiūrėti pridedamą lentelę) « DESIGNED FOR». 1 – Novietot prettrokšņa aizsargķiveres austiņas zemāk par galvas aploces spraugām. 2 – Prisegti (ausinės į viršų) suderintuvus iš abiejų šalmo pusių tam numatytuose grioveliuose. Ženklas „R" turi būti dešinėje pusėje, ženklas „L" – kairėje. 3 – Pasukti rankenėles į apačią. 4 – Atsargiai nuleisti ausines ant ausų. 5 – Paslinkti ausines, kad puikiai apsaugotų nuo triukšmo. Ženklas „TOP" turi būti virš ausų. (žr. schemas). **Naudojimo apribojimai:** Jeigu bus nesilaikoma naudojimo instrukcijų, apsauginių ausinių efektyvumas žymiai sumažės. Tarp ausinių pagalvėlių ir viršaus esantys akinių rėmeliai ir plaukai gali sumažinti apsauginių ausinių efektyvumą. Brīdinājumi: Šie galvos raiščiai yra iš „mažų dydžių asortimento" arba „didelių dydžių asortimento" (priklausomai nuo atvejos). Ausinės, atitinkančios EN352-3 reikalavimus, priskiriamos ,,vidutinio dydžio kategorijai" , „mažo dydžio kategorijai" arba ,,didelio dydžio kategorijai". Galvos raiščiai iš „vidutinių dydžių asortimento" tinka daugumai nešiotojų. Galvos raiščiai, kurie priklauso „mažų dydžių asortimentui" arba „didelių dydžių asortimentui", turi tikti nešiotojams, kurie negali naudoti galvos raiščių iš „vidutinių dydžių asortimento". **Laikymo/Valymo:** Laikyti originaliose pakuotėse vėsiose sausose patalpose, toliau nuo šalčio ir šviesos. Galima valyti ir dezinfekuoti šiltu muiluotu vandeniu, nusausinti švelniu skudurėliu. Niekada nenaudoti skiediklių, abrazyvinių ar kenksmingų medžiagų. Brīdinājumi: Šios ausinės jautresniems asmenims gali sukelti alerginių reakcijų; jeigu taip atsitinka, išeikite iš triukšmingos aplinkos ir nusiimkite apsaugines ausines. Kai kurios cheminės medžiagos gali pakenkti šiems produktams. Reikia prašyti gamintojo kuo išsamesnės informacijos. Normaliomis naudojimo sąlygomis apsauginės ausinės išlaiko efektyvią apsaugą 2–3 metus nuo pirmo jų panaudojimo. Galvos raiščiai, o ypatingai ausinukai gali dėvint pablogėti, todėl juos reikia reguliariais laiko tarpais patikrinti, ar jie sandarūs ir ar nėra įtrūkimų. Jei pastebėjote bet kokį pažeidimą, produktą išmeskite. Apmaināmās daļas ir pieejamas, sazinieties ar mums, lai iegūtu papildus informāciju (maiņas detaļas un montēšana). Higieninių apsaugos priemonių pritaikymas pagalvėlėms gali neigiamai paveikti apsauginių ausinių triukšmo sulaikymo savybes.

SV HÖRSELSKYDD (KÅPOR) INTERLAGOS LIGHT HE: HÖRSELKÅPOR FÖR SKYDDSHJÄLM - SNR 26 dB **Användning:** Dessa personliga skyddsutrustningar skyddar mot följande hälsorisker: skadliga effekter av buller. Dessa hörselskydd kan bäras i alla bullriga miljöer (omgivningsljus över 80dB) men bör alltid väljas utifrån sin dämpningsförmåga i förhållande till omgivningen. (Se prestandatabell) Se till att hörselskydden sätts på korrekt, att de underhålls och inspekteras i enlighet med dessa anvisningar. Inspektera regelbundet kåpan avseende användningsduglighet. Om dessa anvisningar inte respekteras kommer deras effektivitet som skydd mot oönskat ljud väsentligt att reduceras. Glasögonbågar och hår som kommer mellan skydden och huvudet kan avsevärt påverka deras effekt. FASTSÄTTNING OCH/ELLER JUSTERINGAR: Oznaka proizvoda : INTERLIGHTHE (249 g): Denna bygel får endast fästas på och användas till sortimentet med skyddshjälmar för industribruk : (Se vidstående tabell) « DESIGNED FOR». 1 – Placera skyddskuporna i varje ända av huvudbygeln. 2 – Fäst in (hörselkåporna uppåt) hjälmfästena i hjälmens skåror på båda sidor. "R"-märkningen ska vara på höger sida och "L"-märkningen på vänster sida. 3 – Rotera den artikulerade armen neråt. 4 – Fäll försiktigt ner hörselkåporna på öronen. 5 – Justera hörselkåpor för att placera hörselskyddet på rätt sätt. Märkningen "TOP" ska vara ovanför öronen. (se bilder). **Begränsningar:** Om dessa anvisningar inte respekteras kommer deras effektivitet som skydd mot oönskat ljud väsentligt att reduceras. Glasögonbågar och hår som kommer mellan skydden och huvudet kan avsevärt påverka deras effekt. VARNING: Denna kåpa tillhör "sortimentet med små storlekar" eller "sortimentet med stora storlekar" (enligt vad som är lämpligt). Enligt standarden EN 352-3 är utrustning av denna typ antingen av medelstorlek, av liten storlek eller av stor storlek Huvudbyglar av medelstorlek passar de flesta individer. Kåpor tillhörande "sortimentet med medelstora storlekar" passar de flesta användarna. Kåpor tillhörande "sortimentet med små storlekar" eller "sortimentet med stora storlekar" är avsedda att anpassas efter användare som inte kan använda kåpor tillhörande "sortimentet med medelstora storlekar". **Förvaring/Rengöring:** Förvaras i sin originalförpackning, svalt och torrt, frost- och ljusskyddat. Rengörs med ljummet tvålvatten och eftertorkas med mjuk tygtrasa.. Använd aldrig lösningsmedel, slipmedel eller hälsoskadliga medel. VARNING: Dessa hörselskydd kan framkalla allergiska reaktioner hos känsliga personer; i så fall bör personen ifråga lämna bullrigt område och genast därefter avlägsna skydden. Vissa kemiska ämnen kan ha en negativ inverkan på öronpropparna. Kontakta tillverkaren för ytterligare information. Inom ramen för normal användning har dessa hörselskydd en livslängd om 2-3 år efter första användningen. Kåpan och särskilt öronlapparna kan degraderas under användning, och ska inspekteras med jämna mellanrum avseende till exempel sprickor och läckage. Kasseras om skador upptäcks Reservdelar finns. Kontakta oss för mer information om reservdelar och montering. Tillsats av hygienskydd på hörselskydden kan allvarligt påverka deras akustiska skyddsförmåga.

DA HØREVÆRN (ØRESKÅLE) INTERLAGOS LIGHT HE: STØJDÆMPENDE ØREBESKYTTERE TIL ARBEJDSPLADSHJELM - SNR 26 dB **Brugsanvisning:** Dette personlige værnemiddel er beregnet til beskyttelse mod følgende risici: skadelige virkninger fra støj. Høreværnet skal benyttes hele tiden i støjfyldte områder (lydniveau over 80dB) og skal vælges alt efter støjdæmpningsværdien i forhold til det omgivende støjniveau. (Se ydelsestabel) Sørg for, at høreværnet tilpasses, indstilles, vedligeholdes og efterses korrekt og i overensstemmelse med denne vejledning. Udsæt høreværnet for regelmæssige kontroller for anvendelsesegnethed. Overholdes brugsanvisningerne ikke, vil høreværnets effektivitet mindskes betydeligt. Brillestel og hår, som befinder sig mellem ørepuderne og hovedet kan mindske høreværnets ydeevne. UDFØRELSE OG/ELLER INDSTILLING: Produktreference : INTERLIGHTHE (249 g): Denne ørekop bør kun monteres eller anvendes på industri beskyttelseshjelme fra vore serier : (Se vedlagte oversigter) « DESIGNED FOR». 1 – Placer høreværnets ørekopper i bøjlens nederste riller. 2 – Clips (med kopperne opad) adapterne på begge sider af hjelmen i de dertil beregnede indhak. Mærket "R" skal være i højre side, mærket "L" i venstre side. 3 – Drej svingarmen nedad. 4 – Slå forsigtigt kopperne ned over ørerne. 5 – Glid kopperne på plads, så de sidder perfekt for støjdæmpning. Mærket "TOP" skal være over ørerne. (se skemaer). **Anvendelsesbegrænsninger:** Overholdes brugsanvisningerne ikke, vil høreværnets effektivitet mindskes betydeligt. Brillestel og hår, som befinder sig mellem ørepuderne og hovedet kan mindske høreværnets ydeevne. ADVARSEL: Disse høreværn tilhører "serien af små størrelser" eller "serien af store størrelser" (som relevant).

Høreværnene er i overensstemmelse med EN 352-3 og hører til "mellemstørrelsesrækken" eller "lille størrelses rækken" eller "stor størrelses rækken". Høreværn af "serien af mellemstore størrelser" passer til de fleste brugere. Høreværnet tilhørende "serien af små størrelser" eller "serien af store størrelser" er beregnet til at blive tilpasset brugere, som ikke kan bruge høreværn i "serien af mellemstore størrelser". **Opbevarings/Rengørings:** Opbevar dem køligt og tørt, i sikkerhed for frost og lys, i deres originalemballage. Rengør og desinficer i lunkent sæbevand, tørres med en blød klud. Anvend aldrig opløsningsmidler, slibende eller skadelige produkter. ADVARSEL: Høreværnet kan fremkalde allergi hos særligt følsomme personer. Er det tilfældet skal det støjfyldte område forlades og høreværnet tages af. Visse kemiske substanser kan have en negativ effekt på disse produkter. Der bør anmodes om flere informationer hos fabrikanten. Når høreværnet benyttes under normale anvendelsesforhold, bevarer det sin effektivitet i 2-3 år efter første ibrugtagning. Høreværnet, og navnlig ørepuderne, kan nedbrydes ved brug, og det er derfor nødvendigt at undersøge dem med regelmæssige mellemrum for at for eksempel finde lækager eller revner. Kasseres i tilfælde af ødelæggelse. Reservedele kan være til rådighed, kontakt os for flere oplysninger (reservedele og samling). Påsættelse af hygiejnisk beskyttelse på ørepuderne kan forringe høreværnets lydbeskyttelse. **FI KUULONSUOJAIMET (KUULOSUOJAIMET) INTERLAGOS LIGHT HE:** KYPÄRÄKIINNITTEISET KUULOSUOJAIMET - SNR 26 dB **Käyttöohjeet:** Näiden henkilösuojavarusteiden tarkoituksena on suojella seuraavilta riskeiltä: melun haittavaikutukset. Kuulosuojainta tulee käyttää jatkuvasti altistuttaessa melulle (kun melutaso ylittää 80dB) ja se tulee valita vaimennusarvon perusteella melutason vähennystarvetta vastaavaksi. (Katso ominaisuustaulukko) Varmista, että kuulosuojain on tarkoituksenmukainen, sopivan kokoiseksi säädetty, huollettu ja tarkastettu tämän ohjeen mukaisesti. Tarkista säännöllisesti kypärään asennettujen kuulosuojainten kunto. Jos käyttöohjetta ei noudateta, kuulosuojaimen tehokkuus vähenee huomattavasti. Silmälasien sangat sekä korvan ja korvatyynyn välissä olevat hiukset voivat vaikuttaa kuulosuojaimen tehokkuuteen. PÄÄLLEPUKEMINEN JA/TAI SÄÄDÖT: Tuoteviite : INTERLIGHTHE (249 g): Nämä sangat soveltuvat ainoastaan teollisuuskäyttöön tarkoitetuille suojakypärille : (Ks. oheinen taulukko) « DESIGNED FOR». 1 – Vedä kuulosuojaimen kuvut niin alas kuin mahdollista ja aseta kuvut korville. 2 – Napsauta sovittimet (kuvut yläasennossa) kypärän molemmilla puolilla tätä tarkoitusta varten oleviin pykäliin. Oikean korvan kupissa on "R", vasemmassa "L". 3 – Käännä nivelöity varsi alaspäin. 4 – Paina kuulosuojaimet varovasti korvia vasten. 5 – Liikuta kuulosuojaimia siten, että ne asettuvat hyvin korvia vasten. Korvan yläpuolella lukee "TOP". (katso kaaviot). **Käyttörajoitukset:** Jos käyttöohjetta ei noudateta, kuulosuojaimen tehokkuus vähenee huomattavasti. Silmälasien sangat sekä korvan ja korvatyynyn välissä olevat hiukset voivat vaikuttaa kuulosuojaimen tehokkuuteen. HUOMAUTUS: Nämä kypärään asennettavat kuulosuojaimet ovat "pientä kokoa" tai "suurta kokoa" (tarpeen mukaan). EN 352-3 –standardin mukaiset kuulosuojaimet jaetaan kokoluokkiin medium (keskikoko), small (pieni koko) tai large (suuri koko). "Keskikokoiset" kypärään asennettavat kuulosuojaimet sopivat suurimmalle osalle käyttäjiä. Niille, joille "keskikokoa" olevat kuulosuojaimet eivät sovi, on tarjolla "pientä kokoa" tai "suurta kokoa" olevat kuulosuojaimet. **Säilytystä/Puhdistusta:** Säilytä ilmastoidussa ja kuivassa paikassa pakkaselta ja valolta suojattuna alkuperäispakkauksessaan. Puhdista ja desinfioi laimealla saippuavedellä, kuivaa pehmeällä liinalla. Älä käytä puhdistukseen liuottimia tai hankaavia tai myrkyllisiä aineita. HUOMAUTUS: Kuulosuojain voi aiheuttaa allergisia reaktioita herkille ihmisille. Siinä tapauksessa poistu meluisasta paikasta ja riisu kuulosuojain. Jotkin kemikaalit voivat vahingoittaa näitä tuotteita. Kysy tarvittaessa lisätietoja valmistajalta. Normaaleissa käyttöolosuhteissa kuulosuojain säilyttää tehokkuutensa 2—3 vuotta ensimmäisestä käyttökerrasta lukien. Kuulosuojaimet, ja erityisesti niiden tyynyt, voivat kulua käytön aikana, ja niiden kunto tulisi tarkistaa säännöllisesti. Jos tuote on vaurioitunut, se on hävitettävä. Käänny varaosia ja asennuksia koskevissa kysymyksissä meidän puoleemme. Hygieniasuojien käyttö korvatyynyissä voi vaikuttaa suojaimen akustisiin ominaisuuksiin.

AR واقيات أذن (كؤوس الأذن) INTERLAGOS LIGHT HE: واقي للأذن لخوذة السلامة- SNR 26 dB **تعليمات الاستخدام:** تتهدف معدات الحماية الشخصية هذه إلى الحماية من المخاطر التالية: الآثار الضارة للضوضاء يجب ارتداء واقيات الأذن في جميع الأوقات داخل البيئات الصاخبة (البيئات التي تزيد مستويات الضوضاء فيها عن 80 ديسيبل)، ويجب اختيارها وفقًا لمؤشرات التوهين المتعلقة بالضوضاء المحيطة التي يجب تقليلها. (اطلع على العروض) تأكد من أن واقيات الأذن قد تم تركيبها وتعديلها وصيانتها وفحصها بصورة صحيحة وفقًا لهذه التعليمات. تحقق دوريا من عمل أغطية الأذن المثبتة بالخوذة. تقل فعالية واقيات الأذن بشكل كبير في حال عدم مراعاة تعليمات الاستخدام هذه. احذر من أن يؤثر إطار العدسات والشعر بين وسادات الأذن والرأس أيضًا على أداء واقيات عن الأذن. طريقة الارتداء أو التعديلات: مرجع المنتج : INTERLIGHTHE (249 g): يجب تثبيت مجموعة أغطية الرأس هذه واستخدامها على خوذ الحماية الصناعية فقط في نطاقات : (انظر الجدول المرفق) « DESIGNED FOR». 1 – احرص على وضع كؤوس واقيات الأذن في الجزء السفلي من الفتحة على عُصابة الرأس. 2 – شبك (كؤوس الأذن موَّجهة لأعلى) المهايئ على جانبي الخوذة في الفتحات الموجودة . علامة "R" على الكأس على الأذن اليمنى وعلامة "L" على الأذن اليسرى. 3 – قم بتدوير الذراع المفصلي للأسفل. 4 – اطوي الكؤوس برفق فوق الأذنين. 5 – حرك الكؤوس لوضع صدادات الأذن على أكمل وجه. علامة "TOP" فوق الأذن. (انظر الرسم البياني). **قيود الاستخدام:** تقل فعالية واقيات الأذن بشكل كبير في حال عدم مراعاة تعليمات الاستخدام هذه. احذر من أن يؤثر إطار العدسات والشعر بين وسادات الأذن والرأس أيضًا على أداء واقيات عن الأذن. تحذيرات: توجد أغطية الأذن المثبتة بالخوذة بمقاس "صغير" و "كبير" (حسب الحاجة). تأتي واقيات الأذن "بمقاسات صغيرة أو كبيرة" معيار EN 352-3. تناسب الأغطية متوسط المقاس غالبية الناس. تم تصميم أغطية الأذن الصغيرة والكبيرة لتناسب الحالات التي لا يناسبها الحجم المتوسط. **تعليمات التخزين/التنظيف:** تُخزَّن هذه المنتجات في عبواتها الأصلية في مكان بارد وجاف بعيدًا عن الصقيع والضوء. أحرص على تنظيف الجهاز بالماء الدافئ والصابون وتجفيفه بقطعة قماش ناعمة. يُحظر استخدام المذيبات أو المنتجات الكاشطة أو الضارة. تحذيرات: يمكن أن يتسبب أغطية الأذن في الإصابة بأمراض الحساسية فيما يخص الأشخاص الأكثر عرضة، وفي حالة حدوث ذلك اترك البيئة الصاخبة، وقم بنزعها عن الأذن. قد يكون لبعض المواد الكيميائية تأثير ضار على هذه المنتجات. يجب البحث عن مزيد من المعلومات من الجهة المصنِّعة. في وضع الاستخدام العادي سيظل واقي الأذن فعَّال لمدة تتراوح من 2 إلى 3 سنوات من تاريخ الاستخدام لأول مرة. قد تتدهور أغطية الأذن وخاصة الحشيات مع طول الاستخدام، ويجب فحصها دوريا للتأكد من عدم وجود تشقق أو تسرب بها. في حال وجود أي تلف قم باستبعاد المنتج. يمكن توفير قطع الغيار، اتصل بنا لمزيد من المعلومات (قطع الغيار والتجميع). قد يؤثر تركيب أغطية النظافة للوسائد على الأداء الصوتي للأذنين.

PART 3

FR Performances : Conforme aux exigences essentielles du Règlement (UE) 2016/425 et aux normes ci-dessous. La déclaration de conformité est accessible sur le site internet www.deltaplus.eu dans les données du produit. - **EN** Performances : Comply with the essential requirements of 2016/425 Regulation (EU) and the below standards. The declaration of conformity can be found on the website www.deltaplus.eu in the data of the product. - **ES** Prestaciones : De acuerdo con las exigencias esenciales de la Reglamentación (UE) 2016/425 y con las normas a continuación. La declaración de conformidad se encuentra en el sitio web www.deltaplus.eu en la sección de datos del producto. - **PT** Desempenho : Em conformidade com os requisitos essenciais do Regulamento (UE) 2016/425 e as normas abaixo. Pode consultar a declaração de conformidade na página Internet www.deltaplus.eu nos dados do produto. - **IT** Prestazioni : Conformi alle specifiche essenziali del Regolamento (UE) 2016/425 ed alle norme elencate in seguito. La dichiarazione di conformità è accessibile sul sito internet www.deltaplus.eu a livello di dati prodotto. - **NL** Prestaties : Voldoen aan de essentiële vereisten van Verordening (EEG) 2016/425 en de onderstaande normen. De verklaring van overeenstemming kan geraadpleegd worden op de website www.deltaplus.eu in de productgegevens. - **DE** Leistungswerte : Entspricht den wesentlichen Anforderungen der EU-Verordnung 2016/425 und den folgenden Normen. Die Konformitätserklärung kann in den Produktdaten auf der Website www.deltaplus.eu heruntergeladen werden. - **PL** Właściwości : Zgodnie z podstawowymi wymaganiami rozporządzenia 2016/425 (UE) oraz poniższymi normami. Deklaracja zgodności jest dostępna na stronie www.deltaplus.eu w informacjach o produkcie. - **CS** Vlastnosti : Splňuje základní požadavky evropské směrnice 2016/425 a dále také požadavky níže uvedených norem. Prohlášení o shodě najdete na webu www.deltaplus.eu v části s technickými údaji výrobku. - **SK** Výkonnosti : V súlade so základnými požiadavkami nariadenia (EÚ) 2016/425 a nižšie uvedenými normami. Vyhlásenie o zhode je k dispozícii na webovej lokalite www.deltaplus.eu v časti Informácie o výrobku. - **HU** Védelmi szintek : Megfelel a 2016/425 EU Rendelet alapvető követelményeinek és az alábbi szabványoknak. A megfelelőségi nyilatkozat a www.deltaplus.eu honlapon, a termékadatok között érhető el. - **RO** Performanţe : Conform cerințelor esențiale ale Regulamentului (UE) 2016/425 și standardelor de mai jos. Declarația de conformitate poate fi accesată pe site-ul web www.deltaplus.eu, împreună cu datele produsului. - **EL** Επιδόσεις : Συμμόρφωση με τις βασικές απαιτήσεις του Κανονισμού (ΕΕ) 2016/425 και των κατωτέρω προτύπων. Η δήλωση συμμόρφωσης είναι προσβάσιμη στον δικτυακό τόπο internet www.deltaplus.eu μέσα στα δεδομένα του προϊόντος. - **HR** Performanse : U skladu s osnovnim zahtjevima Direktive (EU) 2016/425 i niže navedenih normi. Izjava o sukladnosti dostupna je na internetskoj stranici www.deltaplus.eu u dijelu o podatcima o proizvodu. - **UK** Робочі характеристики : відповідає основним вимогам Регламенту (ЄС) 2016/425 та стандартам, наведеним нижче. Декларація відповідності доступна на веб-сайті www.deltaplus.eu в даних про продукт. - **RU** Рабочие характеристики : Соответствуют основным требованиям Предписания (ЕС) 2016/425 и приводимым ниже стандартам. Декларация соответствия доступна на веб-сайте www.deltaplus.eu в разделе с данными изделия. - **TR** Performans : 2016/425 Yönetmeliğinin (AB) ve aşağıdaki standartların esas gerekliliklerine uyumluluk. Uygunluk bildirimine www.deltaplus.eu internet sitesinde ürün bilgilerinden ulaşılabilir. - **ZH** 性能：符合2016/425（欧盟）指令和下列标准的基本规范要求。 符合标准的声明可在网站www.deltaplus.eu的产品数据部分查看。 - **SL** Performansi : Izpolnjuje bistvene zahteve Uredbe (EU) št. 2016/425 in spodaj navedene standarde. Izjava o skladnosti je na voljo na spletni strani www.deltaplus.eu pri podatkih o izdelku. - **ET** Omadused : Vastab määruse (EL) 2016/425 põhinõuetele ja alljärgnevalt nimetatud standarditele. Vastavusdeklaratsioon on kättesaadav veebisaidil www.deltaplus.eu tooteandmete rubriigis. - **LV** Tehniskie rādītāji : Atbilst Regulas (ES) 2016/425 pamatprasībām un zemāk esošajiem standartiem. Atbilstības apliecinājums ir pieejams interneta vietnē www.deltaplus.eu, sadaļā par produkta informāciju. - **LT** Parametrai : Atitinka esminius Reglamento 2016/425 reikalavimus ir toliau nurodytas normas. Atitikties deklaraciją galima rasti internetiniame puslapyje www.deltaplus.eu prie gaminio duomenų. - **SV** Prestanda : Stämmer överens med de väsentliga kraven i Kommissionens förordning (EU) nr 2016/425 och normerna nedan. Förklaringen om överensstämmelse finns i produktuppgifterna på internet på www.deltaplus.eu. - **DA** Ydelse : I overensstemmelse med de væsentligste krav i Forordning (EU) 2016/425 og nedenstående standarder. Overensstemmelsesdeklarationen er tilgængelig på internetstedet www.deltaplus.eu under produktdata. - **FI** Ominaisuudet : Asetuksen (EU) 2016/425 ja jäljempänä olevien standardien olennaisten vaatimusten mukaiset. Vaatimustenmukaisuusvakutus löytyy internet-osoitteesta www.deltaplus.eu tuotteen tietojen yhteydestä. -

AR الأداء : الأداء: الامتثال للمتطلبات الأساسية للوائح 425/2016 (الأوروبية) والمعايير .التالية ويمكن الاطلاع على إعلان المطابقة على الموقع www.deltaplus.eu في بيانات المنتج

FR Règlement (UE) 2016/425 - **EN** REGULATION (EU) 2016/425 - **ES** REGLAMENTACIÓN (UE) 2016/425 - **PT** REGULAMENTO (UE) 2016/425 - **IT** REGOLAMENTO (UE) 2016/425 - **NL** VERORDENING (EU) 2016/425 - **DE** EU-Verordnung 2016/425 - **PL** ROZPORZĄDZENIE (UE) 2016/425 - **CS** NAŘÍZENÍ (EU) 2016/425 - **SK** NARIADENIE (EÚ) 2016/425 - **HU** 2016/425/EU RENDELET - **RO** REGULAMENTUL (UE) 2016/425 - **EL** ΚΑΝΟΝΙΣΜΟΣ (ΕΕ) 2016/425 - **HR** UREDBA (EZ) 2016/425 - **UK** РЕГЛАМЕНТ (ЄС) 2016/425 - **RU** ПОСТАНОВЛЕНИЕ (ЕС) 2016/425 - **TR** 2016/425 DÜZENLEMESİ (AB) - **ZH** 法规（UE）2016/425 - **SL** UREDBA (EU) 2016/425 - **ET** MÄÄRUS (EL) 2016/425 - **LV** NOLIKUMS (ES) 2016/425 - **LT** REGLAMENTAS (ES) 2016/425 - **SV** FÖRORDNING (EU) 2016/425 - **DA** FORORDNING (EU) 2016/425 - **FI** ASETUS (EU) 2016/425 -

AR اللائحة (EU) 425/2016

EN352-3:2002 **FR** Protection contre le bruit : Serre-tête monté sur casque de protection pour l'industrie - **EN** Hearing protection : Ear-Muffs attached to an industrial safety helmet - **ES** Protecciones auditivas : Coquillas antiruido para cascos de obra - **PT** Protecção anti-ruído: Banda de cabeça sobre capacete de protecção para a indústria - **IT** Protezioni uditive : Cuffie antirumore per elmetti da cantiere - **NL** Gehoorbescherming: oorkappen gemonteerd op een industriële veiligheidshelm - **DE** Gehörschutz: am Helm aufsteckbare Gehörschutzkapseln - **PL** Ochrona przed hałasem : pałąki montowane na nausznikach ochronnych dla przemysłu - **CS** Chrániče sluchu – Mušlové chrániče sluchu na průmyslovou ochrannou přilbu - **SK** Ochrana sluchu: Pre bezpečnostné prilby. - **HU** Hallásvédelem: Ipari védősisakra szerelt fültokok - **RO** Protectori individuali împotriva zgomotului. Antifoane externe montate pe o cască de protecție utilizată în industrie - **EL** Προστασία από το θόρυβο: Κεφαλόδεσμος τοποθετημένος στο κράνος για τη βιομηχανία - **HR** Zaštita od buke : štitnici za uši montirani na kacigu za rad u industrijskom okruženju - **UK** Захист від шуму: наголів'я навушників, встановлене на захисній касці для промислової безпеки - **RU** Средства защиты от шума: Наушники, встраиваемые в защитный шлем, для применения в условиях производственного шума - **TR** Kulak koruması: güvenlik kaskı için - **ZH** 防噪装置 - 安装头带的工业用防护头盔 - **SL** Varovala sluha: Naušniki za pritrditev na industrijsko varnostno čelado - **ET** Kuulmiskaitsevahend: Tööstuslikud kiivril kantavad kõrvapolstrid - **LV** Dzirdes aizsargi: Austiņas uz aizsargķiveres, kas paredzētas rūpnieciskam lietojumam - **LT** Klausos organų apsauga: su saugos šalmu - **SV** Hörselskydd: Kåpor monterade på industrihjälm - **DA** Støjbeskyttelse: Høreværn på beskyttelseshjelm til industri - **FI** Kuulosuojaimet: kypärään asennettu pääpanta teollisuuskäyttöön - **A89** **FR** Atténuation moyenne du bruit - **EN** Average noise attenuation - **ES** Atenuación promedio de ruido - **PT** Redução média de ruído - **IT** Riduzione media del rumore - **NL** Gemiddelde geluidsdemping - **DE** Durchschnittliche Lärmdämpfung - **PL** Średnie tłumienie hałasu - **CS** Průměrná hodnota tlumení - **SK** Priemerné zníženie hlučnosti - **HU** Átlagos zajcsökkentés - **RO** Atenuare medie a zgomotului - **EL** Μέση απόσβεση του θορύβου - **HR** Prosječno prigušenje buke - **UK** Середнє шумозаглушення - **RU** Средний уровень шумоподавления - **TR** Ortalama gürültü azaltma - **ZH** 噪声的平均衰减 - **SL** Povprečno blaženje hrupa - **ET** Keskmine müraleevendus - **LV** Trokšņa vidējā novēršana - **LT** Vidutinis triukšmo slopinimas - **SV** Genomsnittlig bullerdämpning - **DA** Gennemsnitlig støjdæmpning - **FI** Vakio melunvaimennus - **A86** **FR** Atténuation haute fréquence - **EN** High frequency attenuation - **ES** Atenuación de alta frecuencia - **PT** Atenuação elevada frequência - **IT** Attenuazione alta frequenza - **NL** Demping hoge frequentie - **DE** Schalldämmung im hochfrequenten Bereich - **PL** Tłumienie wysokich częstotliwości - **CS** Tlumení vysokých frekvencí - **SK** Tlumení vysokých frekvencí - **HU** Magas frekvenciájú csillapítás - **RO** Reducere de frecvență înaltă - **EL** Εξασθένιση υψηλής συχνότητας - **HR** Prigušenje visoke frekvencije - **UK** Висока частота затухання - **RU** Затухание высоких частот - **TR** Yüksek frekans azaltma - **ZH** 高频衰减 - **SL** Dušenje hrupa pri visokih frekvencah - **ET** Kõrge sageduse leevendamine - **LV** Augstas frekvences mazināšana - **LT** Aukšto dažnio silpninimas - **SV** Dämpning för högfrekvens - **DA** Højfrekvensdæmpning - **FI** Korkeiden taajuuksien vaimennus - **A87** **FR** Atténuation moyenne fréquence - **EN** Medium frequency attenuation - **ES** Atenuación de frecuencia media - **PT** Atenuação média frequência - **IT** Attenuazione media frequenza - **NL** Demping gemiddelde frequentie - **DE** Schalldämmung im mittelfrequenten Bereich - **PL** Tłumienie średnich częstotliwości - **CS** Tlumení středních frekvencí - **SK** Tlumení středních frekvencí - **HU** Közepes frekvenciájú csillapítás - **RO** Reducere de frecvență medie - **EL** Εξασθένιση μέσης συχνότητας - **HR** Prigušenje srednje frekvencije - **UK** Середня частота затухання - **RU** Затухание средних частот - **TR** Orta frekans azaltma - **ZH** 中频衰减 - **SL** Dušenje hrupa pri srednjih frekvencah - **ET** Keskmise sageduse leevendamine - **LV** Vidējas frekvences mazināšana - **LT** Vidutinio dažnio silpninimas - **SV** Dämpning för medelfrekvens - **DA** Mellemfrekvensdæmpning - **FI** Keskitaajuuksien vaimennus - **A88** **FR** Atténuation basse fréquence - **EN** Low frequency attenuation - **ES** Atenuación de baja frecuencia - **PT** Atenuação baixa frequência - **IT** Attenuazione bassa frequenza - **NL** Demping lage frequentie - **DE** Schalldämmung im niedrigfrequenten Bereich - **PL** Tłumienie niskich częstotliwości - **CS** Tlumení nízkých frekvencí - **SK** Tlumení nízkých frekvencí - **HU** Alacsony frekvenciájú csillapítás - **RO** Reducere de frecvență joasă - **EL** Εξασθένιση χαμηλής συχνότητας - **HR** Prigušenje niske frekvencije - **UK** Низька частота затухання - **RU** Затухание низких частот - **TR** Düşük frekans azaltma - **ZH** 低频衰减 - **SL** Dušenje hrupa pri nizkih frekvencah - **ET** Vähese sageduse leevendamine - **LV** Zemas frekvences mazināšana - **LT** Žemo dažnio silpninimas - **SV** Dämpning för lågfrekvens - **DA** Lavfrekvensdæmpning - **FI** Alhaisten taajuuksien vaimennus - **A77** **FR** Dimension - **EN** Dimension - **ES** Tamaño - **PT** Dimensão - **IT** Dimensioni - **NL** Afmeting - **DE** Abmessungen - **PL** Rozmiar - **CS** Rozměry - **SK** Rozmer - **HU** Méret - **RO** Dimensiune - **EL** Διάσταση - **HR** Dimenzije - **UK** Вимір - **RU** Размер - **TR** Boyut - **ZH** 尺寸 - **SL** Dimenzija - **ET** Mõõdud - **LV** Izmērs - **LT** Matmenys - **SV** Mått - **DA** Dimension - **FI** Koko -

AR وقاية الأذن : لخوذة السلامة **A89** متوسط توهين الضوضاء**A86** توهين عالي التردد**A87** توهين متوسط التردد**A88** توهين منخفض التردد**A77** الأبعاد

FR USA STANDARDS - **EN** USA STANDARDS - **ES** USA STANDARDS - **PT** USA STANDARDS - **IT** Norme USA - **NL** Amerikaanse normen - **DE** Normen in den USA - **PL** Normy USA - **CS** Normy USA - **SK** Normy USA - **HU** USA szabványok - **RO** Standarde SUA - **EL** Πρότυπα ΗΠΑ - **HR** Američke norme - **UK** USA STANDARDS - **RU** USA STANDARDS - **TR** USA STANDARDS - **ZH** USA STANDARDS - **SL** USA STANDARDS - **ET** USA STANDARDS - **LV** USA STANDARDS - **LT** USA STANDARDS - **SV** USA STANDARDS - **DA** USA STANDARDS - **FI** USA STANDARDS -

AR المعايير الأوروبية والأمريكية

B01

ANSI S3.19-1974 **FR** Institut Américain de Normalisation - **EN** American National Standards Institute - **ES** Instituto americano de normalización - **PT** Instituto Americano de Normalização - **IT** Istituto americano di normalizzazione - **NL** Nationaal Instituut voor Amerikaanse Normen - **DE** Nationales Amerikanisches Standardisierungsinstitut - **PL** Amerykański Instytut Normalizacyjny - **CS** Americký národní institut pro standardy - **SK** Americký inštitút pre normalizáciu - **HU** Amerikai Nemzeti Szabványügyi Intézet - **RO** Institutul American de Standardizare - **EL** Αμερικανικό Ινστιτούτο Κανονικοποίησης - **HR** Američki nacionalni zavod za standardizaciju - **UK** Американський інститут стандартизації - **RU** Американский Национальный Институт Стандартов - **TR** Amerikan Ulusal Standart Enstitüsü - **ZH** 美国国家标准协会 - **SL** Ameriški nacionalni inštitut za standardizacijo - **ET** Ameerika Standardiinstituut - **LV** Amerikas Standartu institūts - **LT** Amerikos nacinalinis standartų institutas - **SV** Det amerikanska nationella institutet för normer - **DA** Det amerikanske institut for standarder - **FI** Yhdysvaltain kansallinen standardointilaitos American - **B01** **FR** NRR (Noise Reduction Rating - Indice de réduction du bruit) - **EN** NRR – (Noise Reduction Rating - Noise Reduction Rating) - **ES** NRR (Noise Reduction Rating - Índice de reducción del ruido) - **PT** NRR (Noise Reduction Rating - Índice de redução do ruído) - **IT** NRR (Noise Reduction Rating - Indice di riduzione del rumore) - **NL** NRR – (Noise Reduction Rating - Noise Reduction Rating) - **DE** NRR (Noise Reduction Rating – Lärmdemmungswert) - **PL** NRR (Noise Reduction Rating - wskaźnik redukcji hałasu) - **CS** NRR (Noise Reduction Rating – index utlumení hluku) - **SK** NRR (Noise Reduction Rating - Index zníženia hlučnosti) - **HU** NRR (Noise Reduction Rating - Zajcsökkentés-besorolás) - **RO** NRR (Noise Reduction Rating – Indice de reducere a zgomotului) - **EL** NRR (Noise Reduction Rating - Δείκτης μείωσης του θορύβου) - **HR** NRR (Noise Reduction Rating - Indeks smanjenja buke) - **UK** NRR (Рейтинг шумозаглушення) - **RU** NRR (Noise Reduction Rating - Коэффициент снижения шума) - **TR** NRR – (Noise Reduction Rating - Gürültü Azaltma Derecesi) - **ZH** NRR–（降噪率 - 降噪率） - **SL** NRR (Noise Reduction Rating - ocena redukcije hrupa) - **ET** NRR (Noise Reduction Rating - Mürasummutusnäitaja) - **LV** NRR (Noise Reduction Rating - Trokšņa samazinājuma indekss) - **LT** NRR (Noise Reduction Rating - Triukšmo slopinimo indeksas) - **SV** NRR (Noise Reduction Rating - Klassning för bullerdämpning) - **DA** NRR (Noise Reduction Rating – indeks for lyddæmpning) - **FI** NRR – (Noise Reduction Rating - Äänenvaimennusluokitus) -

AR المعهد الوطني الأمريكي للمعايير **B01** تقييم خفض الضوضاء (NRR) – (تقييم خفض الضوضاء)

INTERLAGOS LIGHT HE : EN352-3:2002 : A89: SNR 26 dB,A86: H 29 dB,A87: M 24 dB,A88: L 16 dB,A77: S/M/L - ANSI S3.19-1974 : B01: NRR 24 dB Colour : Grey - Size : Adjustable

FR Organisme Notifié ayant procédé à l'Examen UE de type (module B) et ayant établi l'Attestation d'Examen UE de Type. - **EN** Notified Body which carried out the EU-Type Examination (module B) and issued the EU-Type Examination Certificate. - **ES** Organismo notificado que realizó el examen de tipo UE (módulo B) y emitió el certificado correspondiente de tipo UE. - **PT** Organismo Notificado que procedeu ao Exame UE de tipo (módulo B) e que emitiu o Certificado de Exame UE de Tipo. - **IT** Ente Notificato che ha effettuato l'Esame UE del modello (modulo B) e che ha redatto l'Attestazione d'esame UE del modello - **NL** De aangemelde instantie die het EG-type onderzoek heeft uitgevoerd (module B) en het certificaat van het EG-type onderzoek heeft afgegeven. - **DE** Beauftragte Stelle, die die EU-Baumusterprüfung (Modul B) durchgeführt und die EU-Baumusterprüfbescheinigung ausgestellt hat. - **PL** Jednostka notyfikowana, która przeprowadziła egzamin UE na typ (moduł B) i która wystawiła zaświadczenie o egzaminie UE na typ. - **CS** Pověřený kontrolní orgán, který provedl typovou zkoušku CE (modul B) a vystavil certifikát o typové zkoušce CE. - **SK** Notifikovaný orgán, ktorý vykonal typovú skúšku EÚ (modul B) a vystavil osvedčenie o typovej skúške EÚ. - **HU** Bejelentett Tanúsító Szervezet, amely az EU-s Típusvizsgálatot elvégezte (B modul) és az EU-s Típustanúsítványt kiállította. - **RO** Organism notificat care a efectuat examinarea UE de tip (modulul B) și a emis certificatul de examinare UE de tip. - **EL** Κοινοποιημένος οργανισμός έχοντας διενεργήσει την Εξέταση τύπου ΕΕ (ενότητα B) και έχοντας θεσπίσει το Πιστοποιητικό Εξέτασης Τύπου ΕΕ. - **HR** Prijavljeno tijelo koje je izvršilo EU ispitivanje tipa (modul B) izdalo EU potvrdu o ispitivanju tipa. - **UK** Уповноважений орган, що здійснив стандартну експертизу ЄС (модуль B) та надав стандартний сертифікат експертизи ЄС. - **RU** Нотифицированный орган, проводивший экзамен по типу ЕС (модуль B) и выдавший сертификат об экзамене ЕС. - **TR** AB-Tipi İncelemeyi (modül B) gerçekleştiren ve EU-Tipi İnceleme Sertifikasını düzenleyen Onaylanmış Kurum. - **ZH** 公告机构已开展标准欧盟检测（模块B），并已通过标准欧盟检验认证 。 - **SL** Priglašeni organ, ki je opravil EU-pregled tipa (modul B) in izdal potrdilo o EU-pregledu tipa. - **ET** ELi tüübihindamise teinud (vorm B) ja ELi tüübihindamistõendi koostanud teavitatud asutus. - **LV** Pilnvarotā iestāde ir veikusi ES tipa pārbaudi (B modulis) un ir izstrādājusi ES tipa pārbaudes sertifikātu. - **LT** Notifikuotoji įstaiga, atlikusi ES tipo tyrimą (B modulis) ir išdavusi ES tipo sertifikatą. - **SV** Anmält organ som prövade och utfärdade EU-typintyget för typen (modul B). - **DA** Notificeret organ, der har udført undersøgelsen EU af type (modul B), og som har etableret EU undersøgelsesattesten af type. - **FI** Ilmoitettu laitos, joka on suorittanut EU-tyyppitarkastuksen (B-moduuli) ja laatinut todistuksen suoritetusta EU-tyyppitarkastuskokeesta. -

AR ابلاغ الهيئة التي اجريت فحص الاتحاد الأوروبي من نوع (وحدة B) اصدار شهادة امتحان الاتحاد الأوروبي

ALIENOR CERTIFICATION (2754) - ZA DU SANITAL 21 RUE ALBERT EINSTEIN 86100 CHATELLERAULT FRANCE.

FR Organisme Notifié en charge de l'évaluation de la conformité au type de l'EPI produit (module C2 ou module D). - **EN** Notified Body in charge of the evaluation of conformity to type of the produced PPE (module C2 or module D). - **ES** Organismo notificado a cargo de la evaluación de conformidad del tipo de EPI producido (módulo C2 o módulo D). - **PT** Organismo Notificado responsável pela avaliação da conformidade do tipo de EPI produzido (módulo C2 ou módulo D). - **IT** Ente Notificato incaricato della valutazione della conformità del modello dell'EPI prodotto (Modulo C2 o modulo D). - **NL** De aangemelde instantie die verantwoordelijk is voor de conformiteitsevaluatie van het PBM-product (module C2 of module D). - **DE** Beauftragte Stelle, die die Konformitsprüfung für PSA-Produkte (Modul C2 oder Modul D) durchgeführt hat. - **PL** Jednostka notyfikowana odpowiedzialna za ocenę zgodności z typem ŚOI (moduł C2 lub D). - **CS** Pověřený kontrolní orgán, který má na starosti vyhodnocení souladu s příslušným typem výrobku OOP (modul C2 nebo modul D). - **SK** Notifikovaný orgán poverený schvaľovaním súladu s typom OOPP (modul C2 alebo D). - **HU** Bejelentett Tanúsító Szervezet, amelynek feladata a gyártott EVE típusmegfelelőségének vizsgálata (C2 modul vagy D modul). - **RO** Organism notificat responsabil cu evaluarea conformității de tip a EPI produs (modulul C2 sau modulul D). - **EL** Κοινοποιημένος οργανισμός υπεύθυνος για την αξιολόγηση της συμμόρφωσης με τον τύπο του παραγόμενου ΜΑΠ (ενότητα C2 ή ενότητα D). - **HR** Prijavljeno tijelo nadležno za ocjenu sukladnosti s tipom OZO proizvoda (modul C2 ili modul D). - **UK** Нотифікований орган, який відповідає за оцінку відповідності типу виробленого ЗІЗ (модуль C2 або модуль D). - **RU** Нотифицированный орган, отвечающий за оценку соответствия типу произведённого СИЗ (модуль C2 или модуль D). - **TR** Üretilmiş KKD'nin (modül C2 ya da modül D) tipine uyumluluğu değerlendirmekle yükümlü Onaylanmış Kurum. - **ZH** 公告机构负责评估EPL类产品的合规性（模块C2或模块D）。 - **SL** Priglašeni organ, odgovoren za ocenjevanje skladnosti s tipom izdelane osebne zaščitne opreme (modul C2 ali modul D). - **ET** Toodetud isikukaitsevahendi vastavushindamise eest (vorm C2 või vorm D) vastutav teavitatud asutus. - **LV** Pilnvarotā iestāde ir atbildīga par IAL tipa preces atbilstības novērtēšanu (C2 modulis vai D modulis). - **LT** Notifikuotoji įstaiga, atsakinga už pagamintą AAP tipo atitikties vertinimą (C2 ar D modulis). - **SV** Anmält organ ansvarigt för utvärderingen av överensstämmelsen med typ av personlig skyddsutrustning (modul C2 eller modul D). - **DA** Notificeret organ med ansvar for evaluering af overensstemmelsen med typen af det personlige værnemiddelprodukt (modul C2 eller modul D). - **FI** Ilmoitettu laitos, joka on vastuussa EPI-tuotteen vaatimustenmukaisuusarvioinnista (C2-moduuli tai D-moduuli). -

AR اخبار الهيئة المسؤولة عن تقييم المطابقة مع نوع معدات الحماية الشخصية المنتجة (الوحدة C2 أو الوحدة D)

APAVE SUDEUROPE (0082) - CS60193 13322 MARSEILLE CEDEX 16 FRANCE.

FR Laboratoire indépendant certifié ayant effectué les tests. **EN** Tested by independent certified laboratory. **IT** Laboratorio indipendente certificato in grado di effettuare le prove. **ES** Laboratorio independiente certificado que ha efectuado las pruebas. **PT** Laboratório independente certificado que realizou os testes. **NL** Getest door een erkend onafhankelijk laboratorium. **DE** Unabhängiges und zertifiziertes Labor, das die Prüfungen durchgeführt hat. **PL** Testy zrealizowane przez niezależne certyfikowane laboratorium. **CS** Zkoušky provedla nezávislá certifikovaná laboratoř. **SK** Nezávislé certifikované laboratórium, ktoré vykonalo testy. **HU** A vizsgálatokat végző, független tanúsított laboratórium. **RO** Laboratorul independent certificat care a efectuat testele. **EL** Ανεξάρτητο πιστοποιημένο εργαστήριο στο οποίο διεξήχθησαν οι δοκιμές. **HR** Ispitivanja je obavio ovlašteni neovisni laboratorij. **UK** Сертифікована незалежна лабораторія, яка виконала випробування. **RU** Испытания проведены в независимой сертифицированной лаборатории. **TR** Bağımsız bir yetkili laboratuvar tarafından test edilmiştir. **ZH** 测试由经认证的独立实验室完成。**SL** Testiral neodvisen certificirani laboratorij. **ET** Katsed teinud sertifitseeritud sõltumatu labor. **LV** Testusveica sertificēta neatkarīga laboratorija. **LT** Sertifikuota nepriklausoma laboratorija, kuri atliko bandymą. **SV** Testat av oberoende certifierat laboratorium. **DA** Certificeret uafhængigt laboratorium har udført testene. **FI** Testattu riippumattomassa sertifioidussa laboratoriossa. **AR** مختبر معتمد مستقل بعد إجراء الاختبارات.

MICHAEL & ASSOCIATES, INC. (NVLAP 0437) - 2766 W. COLLEGE AVENUE SUITE 1 - STATE COLLEGE, PA 16801 – USA

PART 4

FR **Marquage:** PERFORMANCES: -SOUND ATTENUATION- OTH= Porté au dessus de la tête / FBH= Porté derrière la tête / A= Fréquence (Hz) / B= Atténuation Moyenne (dB) / C= Ecart type (dB) / D= Protection effective (dB) / Atténuation en dB : L = Basses fréquences (graves) / M = Moyennes fréquences / H = Hautes fréquences (aigus) / SNR (Single Number Rating) = Atténuation moyenne du bruit / Marquage ANSI : NRR = Atténuation moyenne du bruit (ANSI). **EN** **Marking:** PERFORMANCES: -SOUND ATTENUATION- OTH= Fitted over the head / FBH= Fitted behind the head / A= Frequency (Hz) / B= Mean A+L(-7):Lttenuation (dB) / C= Standard deviation (dB) / D= APV-value(dB) / Attenuation in dB: L = Low frequencies / M = Medium frequencies / H = High frequencies / SNR (Single Number Rating) = Average noise attenuation / ANSI marking : NRR = Average noise attenuation (ANSI). **ES** **Marcación:** RENDIMIENTOS: -SOUND ATTENUATION- OTH= se lleva por encima de la cabeza / FBH= se lleva por detrás de la cabeza / A= Frecuencia (Hz) / B= Atenuación media (dB) / C= Desvío tipo (dB) / D= Protección efectiva (dB) / Atenuación en dB: L = Frecuencias bajas (graves) / M = Frecuencias medias / H = Frecuencias altas (agudos) / SNR (Single Number Rating) = Atenuación media / Marcado ANSI : NRR = Atenuación media (ANSI). **PT** **Marcação:** DESEMPENHOS: -SOUND ATTENUATION- OTH= Colocado em cima da cabeça / FBH= Colocado por trás da cabeça / A= Frequência (Hz) / B= Atenuação Média (dB) / C= Desvio padrão (dB) / D= Proteção efetiva (dB) / Atenuação em dB: L = Baixas frequências (graves) / M = Médias frequências / H = Altas frequências (agudos) / SNR (Single Number Rating) = Atenuação média / Marcação ANSI : NRR = Atenuação média (ANSI). **IT** **Marcatura:** PRESTAZIONI : -SOUND ATTENUATION- OTH= Portate sopra la testa / FBH= Portate dietro la testa / A= Frequenza (Hz) / B= Attenuazione media (dB) / C= Scarto tipo (dB) / D= Protezione effettiva (dB) / Attenuazione in dB : L = Basse frequenze (bassi) / M = Medie frequenze / H = Alte frequenze (alti) / SNR (Single Number Rating) = Attenuazione media / Marcatura ANSI : NRR = Attenuazione media (ANSI). **NL** **Markering:** KWALITEIT: -SOUND ATTENUATION- OTH= Gedragen op het hoofd / FBH= Gedragen achter het hoofd / A= Frequentie (Hz) / B= Gemiddelde verzwakking (dB) / C= Standaard verschil (dB) / D= Effectieve bescherming (dB) / Verzwakking in dB: L = Lage frequenties (lage tonen) / M = Middelhoge frequenties / H = Hoge frequenties (hoge tonen) / SNR (Single Number Rating) = Gemiddelde verzwakking / ANSI-markering : NRR = Gemiddelde verzwakking (ANSI). **DE** **Kennzeichnung:** SCHUTZ: -SOUND ATTENUATION- OTH= am Kopf getragen / FBH= am Nacken getragen / A= Frequenz (Hz) / B= mittlere Schalldämmung (dB) / C= Abweichung (dB) / D= effektiver Schutz (dB) / Schalldämmung in dB: L = tiefe Frequenzen (Tieftöne) / M = mittlere Frequenzen / H = hohe Frequenzen (Hochtöne) / SNR (Single Number Rating) = mittlere Schalldämmung / ANSI-Kennzeichnung : NRR = mittlere Schalldämmung (ANSI). **PL** **Oznakowanie:** WYTRZYMAŁOŚĆ: -SOUND ATTENUATION- OTH= Zakładanie na górną część głowy / FBH= Zakładane z tyłu głowy / A= Częstotliwość (Hz) / B= Tłumienie średnie (dB) / C= Odchylenie standardowe (dB) / D= Ochrona skuteczna (dB) / Tłumienie w dB : L = Niskie częstotliwości (niskie tony) / M = Średnie częstotliwości / H = Wysokie częstotliwości (wysokie tony) / SNR (Single Number Rating) = Tłumienie średnie / Oznaczenie ANSI : NRR = Tłumienie średnie (ANSI). **CS** **Značení:** VÝKONNOSTI: -SOUND ATTENUATION- OTH= k nošení nad hlavou / FBH= k nošení za hlavou / A= frekvence (Hz) / B= průměrné tlumení (dB) / C= typová odchylka (dB) / D= účinná ochrana (dB) / Tlumení v dB : L = nízké frekvence (hluboké tóny) / M = střední frekvence / H = vysoké frekvence (vysoké tóny) / SNR (Single Number Rating) = průměrné tlumení / Označení ANSI : NRR = průměrné tlumení (ANSI). **SK** **Označenie:** VÝKONNOSTI: -SOUND ATTENUATION- OTH= na nosenie nad hlavou / FBH= na nosenie za hlavou / A= Frekvencia (Hz) / B= priemerné tlmenie (dB) / C= typová odchýlka (dB) / D= účinná ochrana (dB) / Tlmenie v dB : L = nízke frekvencie (hlboké tóny) / M = stredné frekvencie / H = vysoké frekvencie (vysoké tóny) / SNR (Single Number Rating) = priemerné tlmenie / Označenie ANSI : NRR = priemerné tlmenie (ANSI). **HU** **Jelölés:** VÉDŐKÉPESSÉG : -SOUND ATTENUATION- OTH= Fej fölött hordva / FBH= Fej mögött hordva / A= frekvencia (Hz) / B= átlagos zajcsökkentés (dB) / C= eltérés típus (dB) / D= hatékony védelem (dB) / Zajcsökkentés dB-ben : L = alacsony frekvenciák (mélyek) / M = közepes frekvenciák / H = magas frekvenciák (magasak) / SNR (Single Number Rating) = átlagos zajcsökkentés / ANSI-jelölés : NRR = átlagos zajcsökkentés (ANSI). **RO** **Marcaj:** PERFORMANŢE: -SOUND ATTENUATION- OTH= Se poartă pe deasupra capului / FBH= Se poartă la ceafă / A= Frecvenţa (Hz) / B= Atenuare medie (dB) / C= Deviaţie standard (dB) / D= Protecţie efectivă (dB) / Atenuare în dB: L = Frecvenţe joase (grave) / M = Frecvenţe medii / H = Frecvenţe înalte (ascuţite) / SNR (Single Number Rating) = Atenuare medie / Marcaj ANSI : NRR = Atenuare medie (ANSI). **EL** **Σήμανση:** ΑΠΟΔΟΣΕΙΣ: -SOUND ATTENUATION- OTH= φοριέται στο κεφάλι / FBH= φοριέται πίσω από το κεφάλι / A= Συχνότητα (Hz) / B= Μέση εξασθένιση (dB) / C= τυπική απόκλιση (dB) / D= Αποτελεσματική προστασία (dB) / Εξασθένιση σε dB : L = Χαμηλές συχνότητες / M = Μεσαίες συχνότητες / H = Υψηλές συχνότητες / SNR (Single Number Rating) = Μέση εξασθένιση / Επισήμανση ANSI : NRR = Μέση εξασθένιση (ANSI). **HR** **Oznaka:** PERFORMANSE: -SOUND ATTENUATION- OTH= Nositi na glavi / FBH= Nositi iza glave / A= Frekvencija (Hz) / B= Srednje prigušivanje (dB) / C= Odmak tipa (dB) / D= djelotvorna zaštita (dB) / Prigušivanje u dB : L = osnovna frekvencija (duboko) / M = srednja frekvencija / H = visoka frekvencija (visoki zvukovi) / SNR (Single Number Rating) = srednje prigušivanje / Oznaka ANSI : NRR = srednje prigušivanje (ANSI). **UK** **Маркування:** РОБОЧІ ХАРАКТЕРИСТИКИ: -SOUND ATTENUATION- OTH= кріплення на голові / FBH= носити за головою / A= Частота (Гц) / B= Середнє затухання (дБ) / C= Стандартне відхилення (дБ) / D= Передбачуване значення захисту (дБ) / Затухання в дБ: L = Низькі (серйозні) частоти / M = Середні частоти / H = Високі частоти / SNR (Single Number Rating) = Середнє затухання / Маркування ANSI : NRR = Середнє затухання (ANSI). **RU** **Маркировка:** РАБОЧИЕ ХАРАКТЕРИСТИКИ: -SOUND ATTENUATION- OTH= Для ношения на голове / FBH= Для ношения за головой / A= Частота (Гц) / B= Среднее поглощение (дБ) / C= Погрешность (дБ) / D= Эффективная защита (дБ) / Поглощение в дБ : L = Низкие частоты / M = Средние частоты / H = Высокие частоты / SNR (Single Number Rating) = Среднее поглощение / Маркировка ANSI : NRR = Среднее поглощение (ANSI). **TR** **Markalama:** PERFORMANSLAR: -SOUND ATTENUATION- OTH= Kafa üzerine takılı / FBH= Başın arkasında taşınır / A= Frekans (Hz) / B= B = Ortalama Zayıflama (dB) / C= Standart sapma (dB) / D= APV-değeri (dB) / dB cinsinden zayıflama: L = Düşük frekanslar / M = Orta frekanslar / H = Yüksek frekanslar / SNR (Single Number Rating) = Ortalama ses azaltma / ANSI işareti : NRR = Ortalama ses azaltma (ANSI). **ZH** **标记:** 性能： -SOUND ATTENUATION- OTH= 头顶佩戴 / FBH= 绕脑后佩戴 / A= 频率（赫兹） / B= 平均减弱值（分贝） / C= 均方根偏差（dB） / D= 有效保护值（分贝） / 减弱分贝值： L= 低频率（低音） / M=中等频率 / H= 高频率（高音） / SNR (Single Number Rating)= 平均减弱值 / ANSI标志：NRR = 平均减弱值 (ANSI). **SL** **Označevanje:** PERFORMANSE: -SOUND ATTENUATION- OTH= Nositi na glavi / FBH= Nositi izza glave / A= Frekvenca (Hz) / B= Srednja pridušitev (dB) / C= odmik tipa(dB) / D= učinkovita zaščita (dB) / Pridušitev v dB: L=osnovna ferkvenca(globoko) / M=srednja ferkvenca / H= visoka ferkvenca (visoki zvoki) / SNR (Single Number Rating)=srednja pridušitev / Oznaka ANSI : NRR = srednja pridušitev (ANSI). **ET** **Märgistus:** TOIMIVUSED : -SOUND ATTENUATION- OTH= Kantuna pea peal / FBH= Kantuna pea taga / A= Sagedus (Hz) / B= Keskmine summutamine (dB) / C= Standardhälve (dB) / D= Tegelik kaitse(dB) / Summutamine dB : L = Madalad sagedused / M = Keskmised sagedused / H = Kõrged sagedused / SNR (Single Number Rating) = Keskmine summutamine / ANSI-märgis : NRR = Keskmine summutamine (ANSI). **LV** **Marķējums:** MEHĀNISKĀS ĪPAŠĪBAS: -SOUND ATTENUATION- OTH= nēsāt virs galvas / FBH= Valkātas aiz galvas / A= Frekvence (Hz) / B= vidēja slāpēšana (dB) / C= standarta novirze (dB) / D= reālā aizsardzība (dB) / Trokšņa slāpēšana dB: L = zemas frekvences (basi) / M = vidējas frekvences / H = augstas frekvences (spalgs) / SNR (Single Number Rating) = vidēja trokšņa slāpēšana / ANSI zīme : NRR = vidēja trokšņa slāpēšana (ANSI). **LT** **Ženklinimas:** CHARAKTERISTIKOS: -SOUND ATTENUATION- OTH= Nešioti užsidėjus ant galvos / FBH= Dėvėti už galvos / A= Dažnis (Hz) / B= Vidutinis slopinimas (dB) / C= standartinis nuokrypis (dB) / D= efektyvi apsauga (dB) / Triukšmo slopinimo lygis dB: L = Žemas dažnis(pavojingas) / M = vidutinis dažnis / H = Aukštas dažnis / SNR (Single Number Rating) = Vidutinis slopinimas / Marquage ANSI ženklas : NRR = Vidutinis slopinimas (ANSI). **SV** **Märkning:** EGENSKAPER: -SOUND ATTENUATION- OTH= Buren ovanpå huvudet / FBH= Nackbygelt / A= Frekvens (Hz) / B= Genomsnittlig dämpning (dB) / C= Diff (dB) / D= Effektivt skydd (dB) / Dämpning i dB : L = Låga frekvense (bas) / M = Medelhöga frekvenser / H = Höga frekvenser (diskant) / SNR (Single Number Rating) = Genomsnittlig dämpning / ANSI-märkning : NRR = Genomsnittlig dämpning (ANSI). **DA** **Mærkning:** YDELSER: -SOUND ATTENUATION- OTH= Høreværnet bæres over hovedet / FBH= Høreværnet bæres bag hovedet / A= Frekvens (Hz) / B= Gennemsnitsdæmpning (dB) / C= Standardafvigelse (dB) / D= Effektiv beskyttelse (dB) / Lyddæmpning i dB: L = Lave frekvenser (bas) / M = Middel frekvenser / H = Høje frekvenser (diskant) / SNR (Single Number Rating) = Gennemsnits dæmpning / ANSI-mærkning : NRR = Gennemsnits dæmpning (ANSI). **FI** **Merkinnät:** OMINAISUUDET: -SOUND ATTENUATION- OTH= Puettuna sanka pään päällä / FBH= Puettuna sanka pään takana / A= taajuus (Hz) / B= keskimääräinen vaimennus(dB) / C= standardipoikkeama (dB) / D= suojaustaso (dB) / Vaimennus desibeleissä: L = matala taajuus / M = keskitaajuus / H = korkeataajuus / SNR (Single Number Rating) = keskitason vaimennus. / ANSI-merkintä : NRR = keskitason vaimennus. (ANSI).
AR **العلامات:** العروض: -SOUND ATTENUATION- OTH= التركيب فوق الرأس / FBH= التركيب خلف الرأس / A= تردد (هرتز) / B= متوسط A+L(-7): التخفيف (ديسيبل) / C= الانحراف المعياري (ديسيبل) / D= قيمة APV (ديسيبل) / التخفيف في ديسيبل: L = ترددات منخفضة / M = ترددات متوسطة / H = ترددات عالية / (تصنيف الرقم الفردي) = متوسط التخفيف (إشارة إلى نسبة الضوضاء) / وضع علامة NRR : ANSI = متوسط التخفيف (ANSI).

FR **Matière:** INTERLAGOS LIGHT HE: Coquille et arceau : ABS. Oreillette : Mousse synthétique et PVC. **EN** **Material:** INTERLAGOS LIGHT HE: Cup and headband: ABS. Cushion: synthetic foam and PVC. **ES** **Material:** INTERLAGOS LIGHT HE: Orejeras y arco: ABS. Auricular: espuma sintética y PVC. **PT** **Material:** INTERLAGOS LIGHT HE: Concha e banda de ajuste: ABS. Almofadinhas: mousse sintética e PVC. **IT** **Materiale:** INTERLAGOS LIGHT HE: Cuffie e arco: ABS. Paraorecchie : gomma piuma e PVC. **NL** **Materiaal:** INTERLAGOS LIGHT HE: Schelpen en boog: ABS. Oorkussen: synthetisch schuim en PVC. **DE** **Material:** INTERLAGOS LIGHT HE: Schale und Kopfbügel: ABS. Kissen: Synthetikschaum und PVC. **PL** **Materiał:** INTERLAGOS LIGHT HE: Czasze i pałąk: ABS. Poduszeczki: pianką syntetyczną i PVC. **CS** **Materiál:** INTERLAGOS LIGHT HE: Mušle nebo oblouk: ABS. Náušníky: syntetickou pěnou nebo PVC. **SK** **Materiál:** INTERLAGOS LIGHT HE: Mušľové chrániče a oblúk: ABS. Výplň: syntetickou penou a PVC. **HU** **Anyag:** INTERLAGOS LIGHT HE: Csésze a fejpánt : ABS. Párna : Szintetikus habbal a PVC. **RO** **Materie:** INTERLAGOS LIGHT HE: Cochilie şi bandă de fixare: ABS. Pernuţă: spumă sintetică şi PVC. **EL** **Υλικό:** INTERLAGOS LIGHT HE: Ακουστικά και Στεφάνι: ABS. Μαξιλαράκια: Συνθετικός αφρός και PVC. **HR** **Materijal:** INTERLAGOS LIGHT HE: Školjka i luk : ABS. Nastavak za pričvršćivanje : sintetičkom pjenom i PVC. **UK** **Матеріал:** INTERLAGOS LIGHT HE: Корпус та наголів'я : ABS - пластик. Навушники: ПВХ і синтетичний піноматеріал. **RU** **Материал:** INTERLAGOS LIGHT HE: Чашечки и оголовье: ABS. Подушечки: синтетического пеноматериала и ПВХ. **TR** **Malzeme:** INTERLAGOS LIGHT HE: Gövde ve kafa bandı: ABS. Yastık : Sentetik köpük ve PVC. **ZH** **材料:** INTERLIGHTHE: 外壳 & 头箍: ABS. 软垫: 泡沫 & PVC. **SL** **Material:** INTERLAGOS LIGHT HE: Kapica in lok: ABS. Slušalka : Sintetična pena in PVC. **ET** **Materjal:** INTERLAGOS LIGHT HE: Kest ja pearihm: ABS. Klapp: Sünteetiline vaht ja PVC. **LV** **Materiāls:** INTERLAGOS LIGHT HE: Apvalks un karkass: ABS. Austiņas: Sintētiskās putas un PVC. **LT** **Medžiaga:** INTERLAGOS LIGHT HE: Korpusas ir galvajuostė: ABS. Ausų apdangalai: sintetinės putos ir PVC. **SV** **Material:** INTERLAGOS LIGHT HE: Skal och båge: ABS. Örlapp: Syntetiskt skum och PVC. **DA** **Materiale:** INTERLAGOS LIGHT HE: Ørekop og bøjle: ABS. Øresnegl: Syntetisk skum og PVC. **FI** **Materiaali:** INTERLAGOS LIGHT HE: Kupu ja sanka: ABS. Sisämateriaali: Synteettinen vaahto ja PVC.
AR **المادة:** INTERLAGOS LIGHT HE: كأس وعصابة رأس: ABS وسادة: من الإسفنج ومادة كلوريد متعدد الفينيل.

PART 4

DESIGNED FOR… - Reference : **INTERLIGHTHE**

	S	M	L
QUARTZ	■	■	X
ZIRCON	X	X	X
DIAMOND	■	■	X
GRANITE	X	X	X

PERFORMANCES – SOUND ATTENUATION - Reference : **INTERLIGHTHE**

OTH : Fitted Over The Head / Porté au-dessus de la tête

A	**Frequency** (Hz)	**125**	**250**	**500**	**1000**	**2000**	**4000**	**8000**
B	**Mean Attenuation** (dB)	12.7	19.6	27.1	34.7	32.2	34.6	37.7
C	**Standard Deviation** (dB)	4.9	3.4	5.3	5.6	3.7	6.4	7.4
D	**Assumed Protection** (dB)	7.8	16.2	21.8	29.1	28.5	28.2	30.4

EN352-3: H = 29 dB / M = 24 dB / L = 16 dB / SNR = 26 dB
ANSI S3.19-1974: NRR = 24 dB

INTERHYKIT:

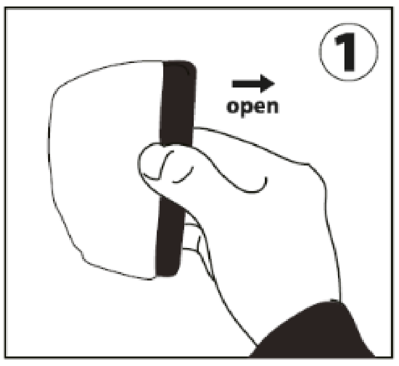

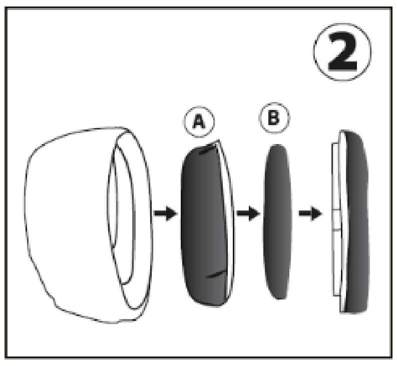

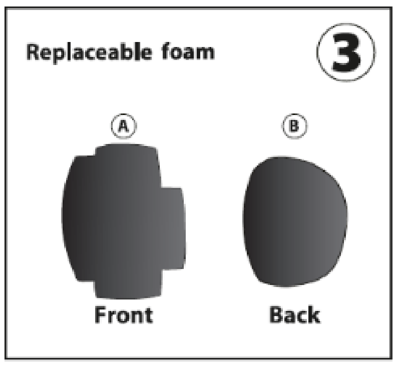

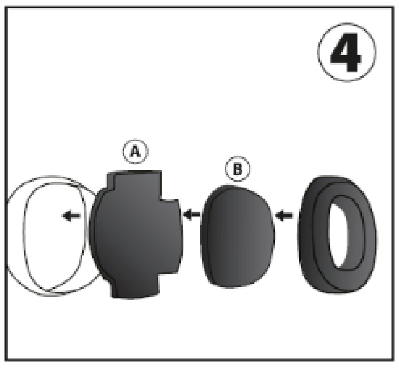

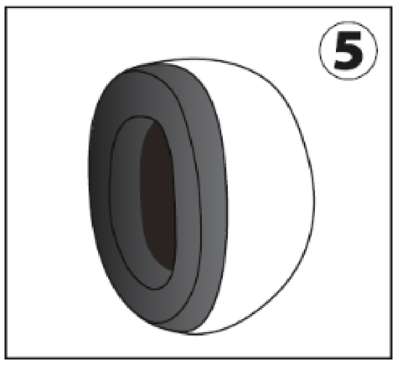

PART 1

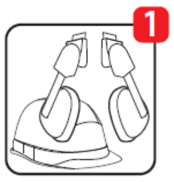

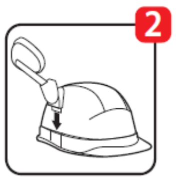

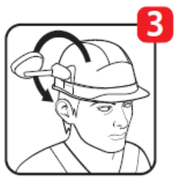

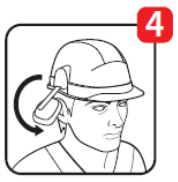

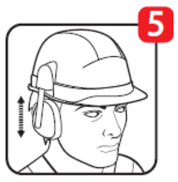

HIGH POSITION

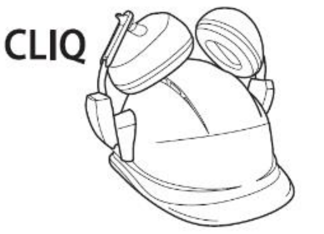

STANDBY POSITION

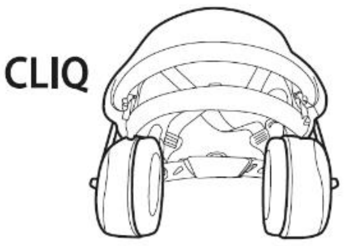

RU: TP TC 019/2011 **UA:** 023 ДСТУ EN352

AR: Importador en Argentina: ESLINGAR S.A. - Monroe 1295 (1878) Quilmes - Prov. Bs. As. - ARGENTINA - Para más información visite: www.deltaplus.com.ar

TR:İtlahatçı firma : Delta Plus Personnel Giyim ve İş Güvenliği Ekipmanları San.
ve Tic. Ltd. Şti. Çobançeşme Mahallesi, Sanayi Caddesi No:58/A-B,
Yenibosna, Bahçelievler/ İstanbul –
Türkiye. Tel : +90 212 503 39 94

MADE IN CHINA